fama®
STATE OF THE ART HANDLES
Feel. Touch. Live.

“LA BELLEZZA È PRIMA DI TUTTO UN'IDEA.”

- Stefano Chiacchiarini

La tecnica millenaria, l'arte che si fonde con un artigianato che richiede perizia e tecnica, il design italiano. La somma di questi elementi non può che generare eccellenza. Tutto questo è Fama International. Nata nel 2000 ha basato il proprio successo sulle fondamenta di una tradizione solidissima e molto sentita nel territorio di appartenenza, la lavorazione dei metalli. In poco tempo Fama, grazie al proprio know-how aziendale al passo con innovazioni e tendenze, è presto diventata una realtà di spicco nel settore della piccola ferramenta a livello europeo, per poi concentrarsi sulla produzione di accessoristica dedicata alla casa. Fama offre veri e propri componenti d'arredo e di design; pomoli per mobili, battenti e maniglie per porte, fermaporta, supporti corrimano, cerniere e catenacci. Qui la tecnica diventa arte, riassunta nel puro concetto di artigianato. La materia viene infatti forgiata secondo un'antica tecnica, nel fascino di una tradizione che è rimasta inalterata nei secoli. Il passato si sprigiona in tutta la sua bellezza formale con questi gioielli di tecnica, oltre alla perfezione esecutiva della fusione, il valore aggiunto risiede nella qualità artistica e nell'originalità espresse. Ecco che, padroni della tecnica, diventa semplice eseguire un prodotto che rispecchi in toto le richieste della committenza, permettendo in tal modo di offrire design unico e personalizzazione assoluta.

The millenary technique, the art that blends with a craft that requires skill and technique, Italian design. The sum of these elements can only generate excellence. All this is Fama International. Founded in 2000, it has based its success on the foundations of a very solid and deeply felt tradition of metalworking. In a short time Fama, thanks to its own company know-how in step with innovations and trends, soon became a leading company in the small hardware sector in Europe, to then concentrate on the production of accessories dedicated to the home. Fama offers real furnishing and design components; furniture knobs, doors and door handles, door stops, handrail supports, hinges and deadbolts. Here the technique becomes art, summed up in the pure concept of craftsmanship. The material is in fact forged according to an ancient technique, in the charm of a tradition that has remained unchanged over the centuries. The past is released in all its formal beauty with these technical jewels, in addition to the executive perfection of the fusion, the added value lies in the artistic quality and originality expressed. Here, masters of the technique, it becomes simple to execute a product that fully reflects the requests of the client, thus allowing to offer unique design and absolute personalization.

Bronze Casting

Il passaggio fondamentale della realizzazione delle fusioni in bronzo è la produzione degli stampi a terra. Il modello nella sua versione in positivo viene utilizzato per ricavare il calco sulla terra che costituirà in seguito la cavità riempita dal bronzo fuso.

The vital step in bronze casting is creating moulds on the ground. The positive version of the model is used to create the shape of the object in the ground, which will be then become the cavity filled with molten bronze.

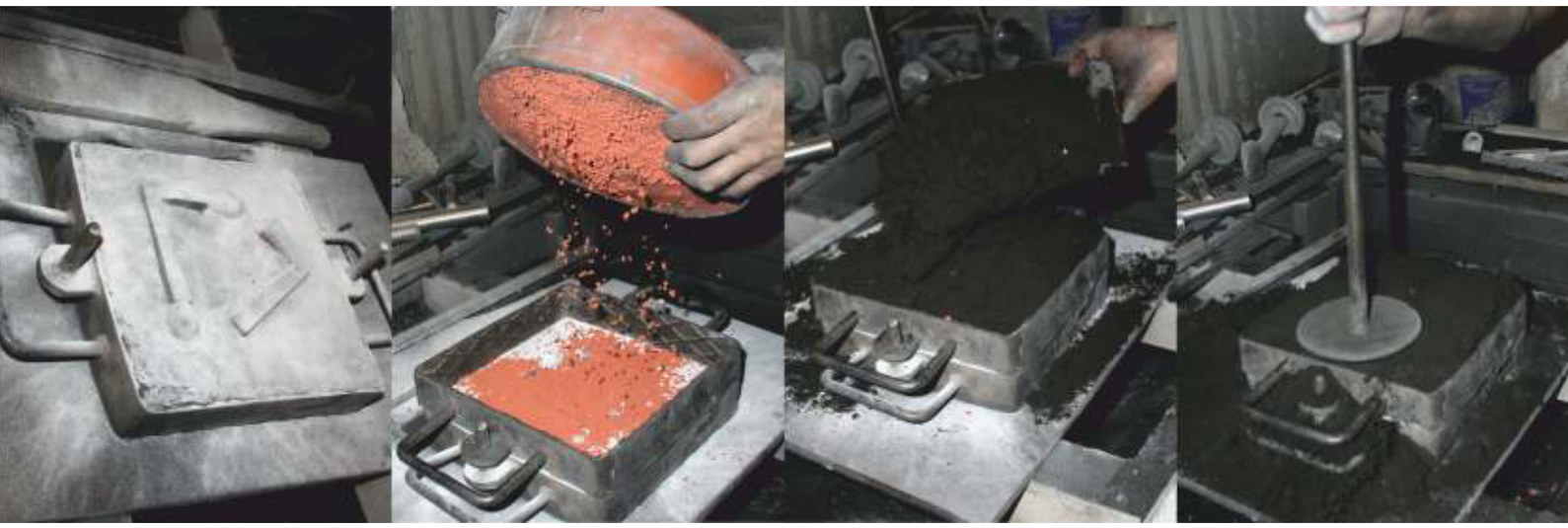

Lo stampo in ferro viene poggiato sopra la matrice. Viene quindi setacciata la terra e riempito tutto lo stampo. La terra viene pressata con l'utilizzo delle mani e lo strato in eccesso asportato.

The iron mould is placed over the template. You then sprinkle earth over it to cover the entire mould. You then press the earth down using your hands and remove the extra layer.

Questo nuovo stampo viene separato dalla matrice. La terra ha preso l'impronta del modello.
Gli stampi vengono poi accoppiati prima della fase di colata del metallo fuso.

This new mould is separated from the template. The ground has taken the shape of the model.
The moulds are then fit together before pouring in the melt.

Si può quindi procedere a versare il bronzo fuso negli stampi.

You can then proceed to pour the molten bronze into the moulds.

Dopo pochi minuti è possibile aprire gli stampi in terra.
Si estraggono così le fusioni ancora incandescenti.

After a few minutes you can open the moulds on the ground.
The incandescent cast objects are extracted.

Lo stampo in terra ha concluso la sua funzione e, ormai rovinato, viene distrutto.
Per una nuova fusione deve essere ripetuto tutto il procedimento. Raggiunta una temperatura accettabile viene tagliato il bronzo in eccesso preparando il pezzo alle operazioni di finitura.

The mould in the ground has carried out its function and, now ruined, it can be destroyed.
The entire procedure must be repeated again for each new cast. Once the object has reached a workable temperature, the excess bronze is trimmed off, preparing it for the finishing touches.

Finishings

	Ottone lucido *Polished brass*	01
	Ottone satinato *Satin brass*	02
	Cromo lucido *Chrome*	03
	Cromo satinato *Satin chrome*	04
	Nichel satinato *Satin nickel*	05
	Bronzo *Bronze*	06
	Bronzo graffiato opaco *Matt bronze scratched*	07
	Bronzo graffiato lucido *Bronze scratched*	08
	Bronzo anticato *Old bronze*	09
	Nero *Black*	10
	Bianco *White*	11
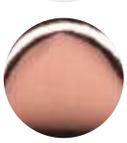	Rame lucido *Polished copper*	12
	Rame antico *Antique copper*	13
	PVD *PVD*	14

	Acciaio *lucido* *Polished steel*	15
	Acciaio satinato *Satin steel*	16
	Rame PVD lucido *Polished copper PVD*	18
	Rame PVD satinato *Satin copper PVD*	19
	Rame PVD perla *Pearl copper PVD*	20
	Marrone PVD *Brown PVD*	21
	Antracite PVD lucido *Polished anthracite PVD*	22
	Antracite PVD satinato *Satin anthracite PVD*	23
	Antracite PVD perla *Pearl anthracite PVD*	24
	Nichel PVD perla *Pearl nickel PVD*	25
	Nichel PVD *Nickel PVD*	26
	Nichel lucido *Polished nickel*	27
	Champagne PVD *Champagne PVD*	28
	Bronzo scuro *Dark bronze*	51

Verde antico
Old green
52

Argentato
Silver
53

Bronzo chiaro
Light bronze
54

Nichel anticato
Nickel aged
55

Bronzo nero
Black bronze
56

Bronzo Notte
Night bronze
57

Champagne VR
Champagne VR
58

F1 VR
F1VR
59

Nichel opaco VR
Mat nickel VR
60

Ottone antico
Antique brass
62

Oro antico
Antique gold
63

Ottone bronzato
Bronzed brass
64

Ottone spazzolato
Brushed brass
65

Ottone nichelato
Nickel-plated brass
66

Legno finitura noce
Walnut finish wood
67

Legno finitura ciliegio
Cherry tree finish wood
68

Legno finitura faggio
Beech tree finish wood
69

Legno finitura rovere
Oak tree finish wood
70

Legno finitura acero
Maple tree finish wood
71

Marmo bianco Carrara
Carrara white marble
72

Marmo Botticino
Botticino marble
73

Marmo nero Marquina
Black Marquina marble
74

Marmo rosso Verona
Verona red marble
75

Marmo verde Guatemala
Marmo verde Guatemala
76

Alluminio F1
Aluminium F1
77

Moka VR
Moka VR
78

Rame VR
Copper VR
79

Marrone metal VR
Metal brown VR
80

Leathers

Arancione *Orange*	EP1
Coccodrillo *Crocodile*	EP2
Zebra *Zebra*	EP3
Pitone *Python*	EP4
Bianco *White*	EP5
Bordeaux *Burgundy*	EP6
Nero *Black*	EP7
Cuoio *Leather*	EP8
Blu *Blue*	EP9
Marrone *Brown*	EP10
Sabbia *Sand*	EP11

Le finiture superficiali comprendono vernici opache, lucide, semi-lucide, metallizzate e perlate, bagni in argento e trattamenti galvanici come la cromatura e la nichelatura. Ogni maniglia, è trattata e controllata singolarmente per garantirvi i massimi standard di produttivi. Tutte le nostre finiture, oltre ad una funzionalità estetica, hanno anche il compito di proteggere e salvaguardare la qualità dei nostri prodotti, garantendone la durata nel tempo.

The surface finishes comprise opaque paint, gloss, semi-gloss, metallic and pearl, silver and galvanic baths treatments such as chromium plating and nickel plating. Each handle is treated and controlled individually to guarantee the highest standards of production. All our finishes, in addition to an aesthetic functionality, also have the task of protecting and safeguarding the quality of our products, guaranteeing their durability over time.

MACHINE PROCESSING

P2

P3

P5

P6

P7

HAND WORKING

P11

P12

P13

P14

P15

P18

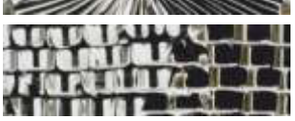
P19

P20

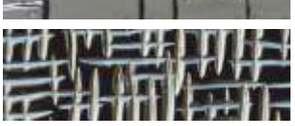
P21

P22

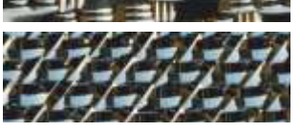
P23

P24

P25

P28

P29

LAT

TUS
Feel. Touch. Live.

LATUS

MANIGLIA PER PORTA - *DOOR HANDLE*

MG2362-RS35

MG2362-RS33

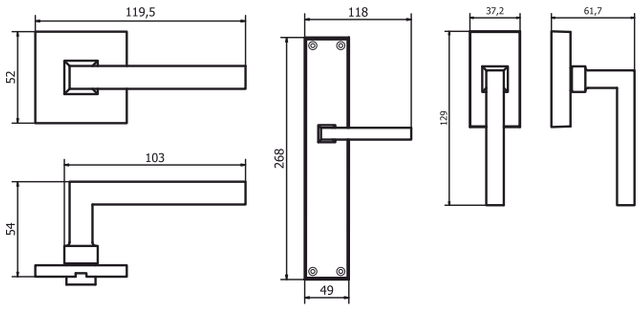

Maniglia su placca
Handle on plate

MG2361

Maniglia per finestra
Window handle

MG2363

	Bronzo scuro *Dark bronze*	51
	Verde antico *Old green*	52
	Argentato *Silver*	53
	Bronzo chiaro *Light bronze*	54
	Nichel anticato *Nickel aged*	55
	Bronzo nero *Black bronze*	56
	Bronzo notte *Night bronze*	57
	Champagne VR *Champagne VR*	58

LATUS

MANIGLIA PER PORTA - *DOOR HANDLE*

MG2292

MG3292

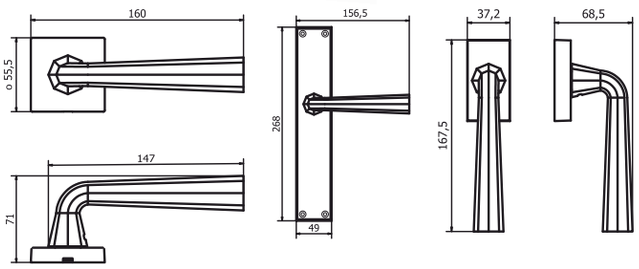

Maniglia su placca
Handle on plate

MG2291

Maniglia per finestra
Window handle

MG2293

Bronzo scuro *Dark bronze*	51
Verde antico *Old green*	52
Argentato *Silver*	53
Bronzo chiaro *Light bronze*	54
Nichel anticato *Nickel aged*	55
Bronzo nero *Black bronze*	56
Bronzo notte *Night bronze*	57
Champagne VR *Champagne VR*	58

Feel. Touch. Live.

LATUS

MANIGLIA PER PORTA - *DOOR HANDLE*

MG2332

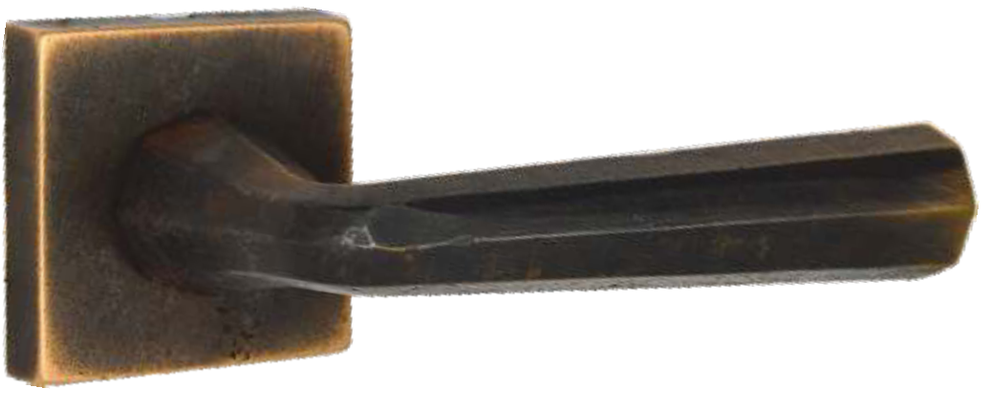

MG3332

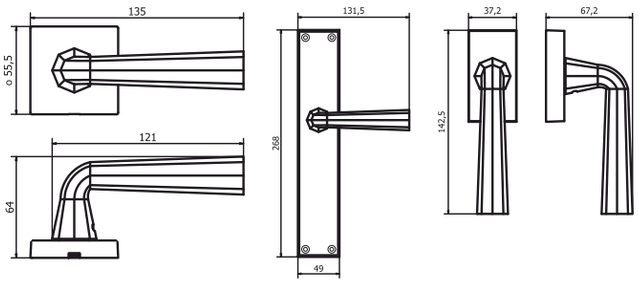

Maniglia su placca
Handle on plate

MG2331

Maniglia per finestra
Window handle

MG2333

Bronzo scuro *Dark bronze*	51
Verde antico *Old green*	52
Argentato *Silver*	53
Bronzo chiaro *Light bronze*	54
Nichel anticato *Nickel aged*	55
Bronzo nero *Black bronze*	56
Bronzo notte *Night bronze*	57
Champagne VR *Champagne VR*	58

LATUS

MANIGLIA PER PORTA - *DOOR HANDLE*

MG2402

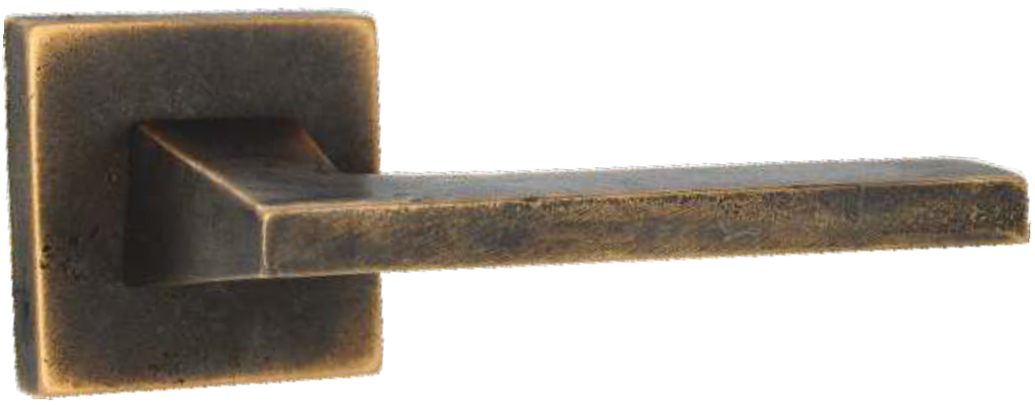

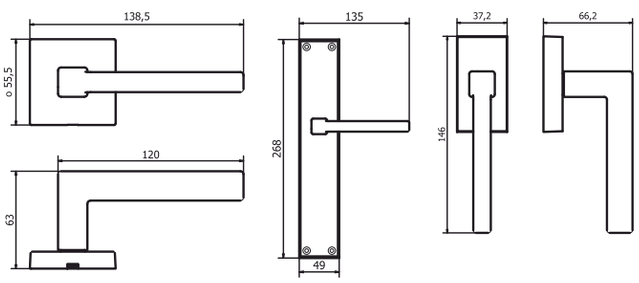

Maniglia su placca
Handle on plate

MG2401

Maniglie per finestra
Window handle

MG2403

Bronzo scuro *Dark bronze*	51
Verde antico *Old green*	52
Argentato *Silver*	53
Bronzo chiaro *Light bronze*	54
Nichel anticato *Nickel aged*	55
Bronzo nero *Black bronze*	56
Bronzo notte *Night bronze*	57
Champagne VR *Champagne VR*	58

Feel. Touch. Live.

LATUS

MANIGLIA PER PORTA - *DOOR HANDLE*

MG2252

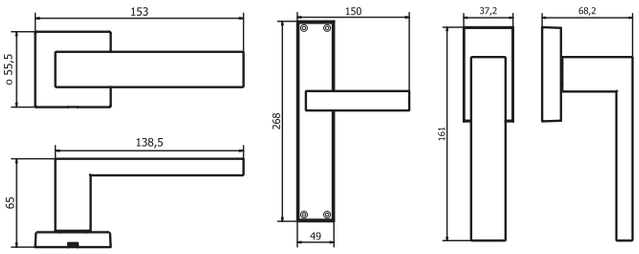

Maniglia su placca
Handle on plate

MG2251

Maniglia per finestra
Window handle

MG2253

	Bronzo scuro *Dark bronze*	51
	Verde antico *Old green*	52
	Argentato *Silver*	53
	Bronzo chiaro *Light bronze*	54
	Nichel anticato *Nickel aged*	55
	Bronzo nero *Black bronze*	56
	Bronzo notte *Night bronze*	57
	Champagne VR *Champagne VR*	58

fama

LATUS

MANIGLIA PER PORTA - *DOOR HANDLE*

MG2322

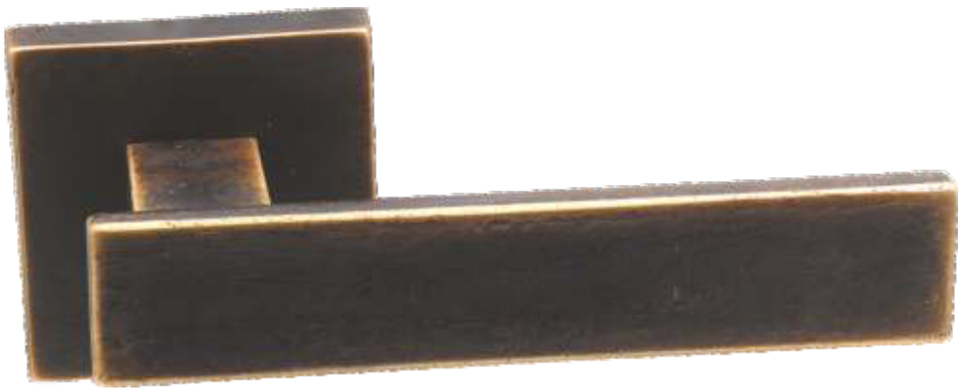

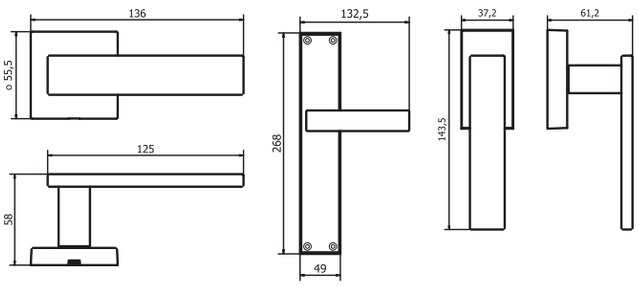

Maniglia su placca
Handle on plate

MG2321

Maniglia per finestra
Window handle

MG2323

Bronzo scuro *Dark bronze*	51	
Verde antico *Old green*	52	
Argentato *Silver*	53	
Bronzo chiaro *Light bronze*	54	
Nichel anticato *Nickel aged*	55	
Bronzo nero *Black bronze*	56	
Bronzo notte *Night bronze*	57	
Champagne VR *Champagne VR*	58	

Feel. Touch. Live.

LATUS

MANIGLIA PER PORTA - *DOOR HANDLE*

MG2132

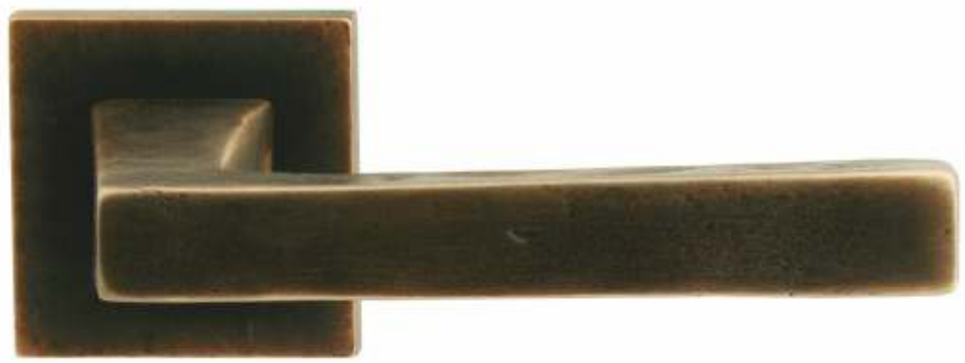

MG3132

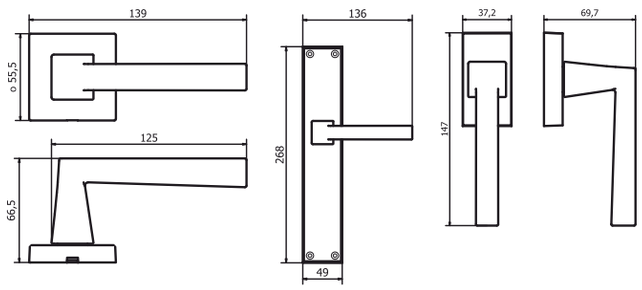

Maniglia su placca
Handle on plate

MG2131

Maniglia per finestra
Window handle

MG2133

	Bronzo scuro *Dark bronze*	51
	Verde antico *Old green*	52
	Argentato *Silver*	53
	Bronzo chiaro *Light bronze*	54
	Nichel anticato *Nickel aged*	55
	Bronzo nero *Black bronze*	56
	Bronzo notte *Night bronze*	57
	Champagne VR *Champagne VR*	58

LATUS

MANIGLIA PER PORTA - *DOOR HANDLE*

MG2032

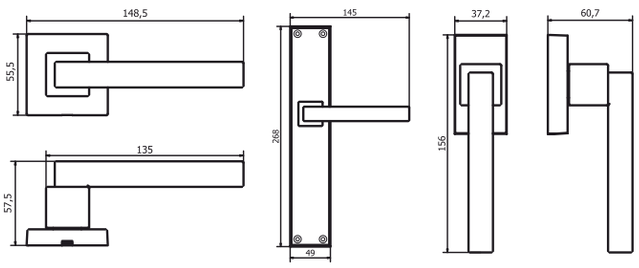

Maniglia su placca
Handle on plate

MG2031

Maniglia per finestra
Window handle

MG2033

Bronzo scuro *Dark bronze*	51
Verde antico *Old green*	52
Argentato *Silver*	53
Bronzo chiaro *Light bronze*	54
Nichel anticato *Nickel aged*	55
Bronzo nero *Black bronze*	56
Bronzo notte *Night bronze*	57
Champagne VR *Champagne VR*	58

Feel. Touch. Live.

LATUS

MANIGLIA PER PORTA - *DOOR HANDLE*

MG2202

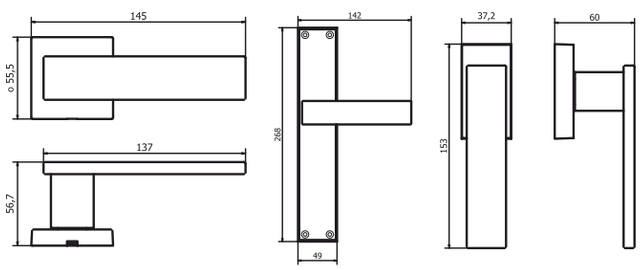

MG3202

Maniglia su placca
Handle on plate

MG2201

Maniglia per finestra
Window handle

MG2203

Bronzo scuro *Dark bronze*	51
Verde antico *Old green*	52
Argentato *Silver*	53
Bronzo chiaro *Light bronze*	54
Nichel anticato *Nickel aged*	55
Bronzo nero *Black bronze*	56
Bronzo notte *Night bronze*	57
Champagne VR *Champagne VR*	58

fama

LATUS

MANIGLIA PER PORTA - *DOOR HANDLE*

MG2222

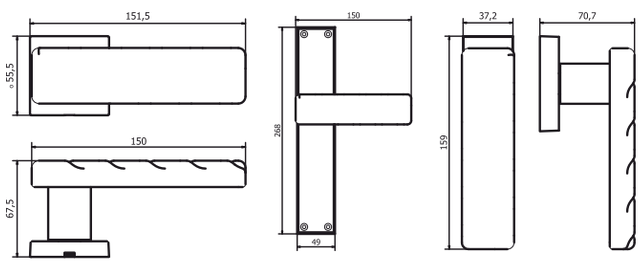

Maniglia su placca
Handle on plate

MG2221

Maniglia per finestra
Window handle

MG2223

Bronzo scuro *Dark bronze*	51
Verde antico *Old green*	52
Argentato *Silver*	53
Bronzo chiaro *Light bronze*	54
Nichel anticato *Nickel aged*	55
Bronzo nero *Black bronze*	56
Bronzo notte *Night bronze*	57
Champagne VR *Champagne VR*	58

Feel. Touch. Live.

LATUS

MANIGLIA PER PORTA - *DOOR HANDLE*

MG2092

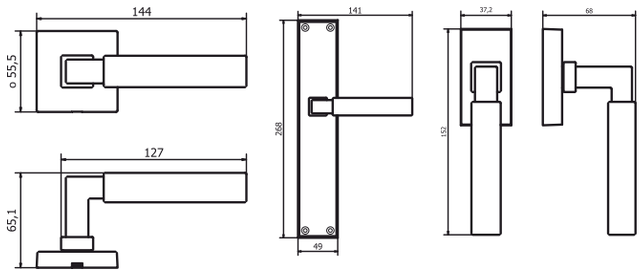

Maniglia su placca
Handle on plate

MG2091

Maniglia per finestra
Window handle

MG2093

Bronzo scuro *Dark bronze*	51
Verde antico *Old green*	52
Argentato *Silver*	53
Bronzo chiaro *Light bronze*	54
Nichel anticato *Nickel aged*	55
Bronzo nero *Black bronze*	56
Bronzo notte *Night bronze*	57
Champagne VR *Champagne VR*	58

LATUS

MANIGLIA PER PORTA - *DOOR HANDLE*

MG2442

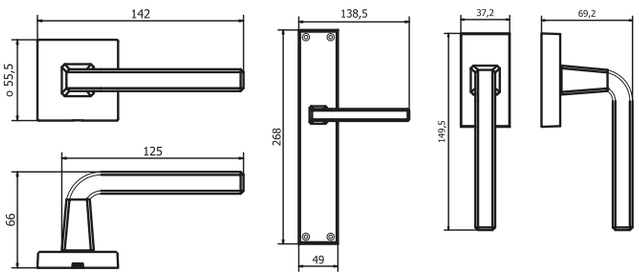

Maniglia su placca
Handle on plate

MG2441

Maniglia per finestra
Window handle

MG2443

Bronzo scuro *Dark bronze*	51	
Verde antico *Old green*	52	
Argentato *Silver*	53	
Bronzo chiaro *Light bronze*	54	
Nichel anticato *Nickel aged*	55	
Bronzo nero *Black bronze*	56	
Bronzo notte *Night bronze*	57	
Champagne VR *Champagne VR*	58	

Feel. Touch. Live.

LATUS

MANIGLIA PER PORTA - *DOOR HANDLE*

MG2482

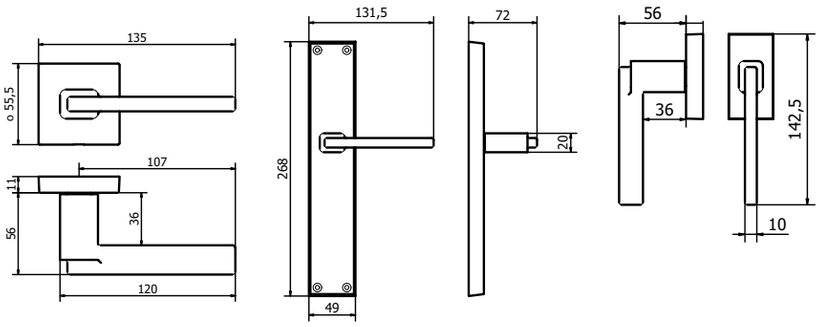

Maniglia su placca
Handle on plate

MG2481

Maniglie per finestra
Window handle

MG2483

	Bronzo scuro *Dark bronze*	51
	Verde antico *Old green*	52
	Argentato *Silver*	53
	Bronzo chiaro *Light bronze*	54
	Nichel anticato *Nickel aged*	55
	Bronzo nero *Black bronze*	56
	Bronzo notte *Night bronze*	57
	Champagne VR *Champagne VR*	58

fama

LATUS

MANIGLIA PER PORTA - *DOOR HANDLE*

MG2642

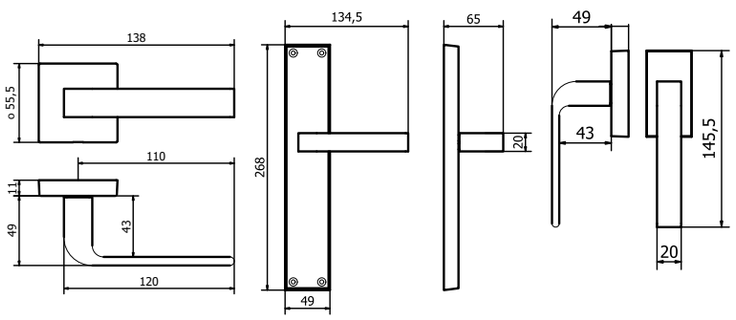

Maniglia su placca
Handle on plate

MG2641

Maniglie per finestra
Window handle

MG2643

Bronzo scuro *Dark bronze*	51
Verde antico *Old green*	52
Argentato *Silver*	53
Bronzo chiaro *Light bronze*	54
Nichel anticato *Nickel aged*	55
Bronzo nero *Black bronze*	56
Bronzo notte *Night bronze*	57
Champagne VR *Champagne VR*	58

LATUS

MANIGLIONE PER PORTE ALZANTI SCORREVOLI
SLIDING DOOR PULL HANDLE

MG2436

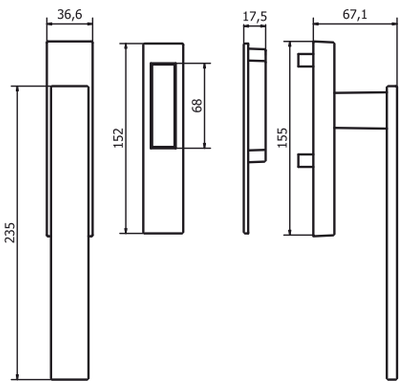

Bronzo scuro *Dark bronze*	51
Verde antico *Old green*	52
Argentato *Silver*	53
Bronzo chiaro *Light bronze*	54
Nichel anticato *Nickel aged*	55
Bronzo nero *Black bronze*	56
Bronzo notte *Night bronze*	57
Champagne VR *Champagne VR*	58

fama

LATUS

MANIGLIONE PER PORTE ALZANTI SCORREVOLI
SLIDING DOOR PULL HANDLE

MG2176

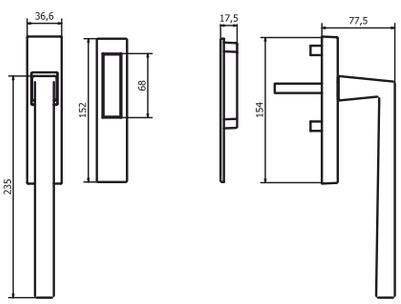

Bronzo scuro *Dark bronze*	51
Verde antico *Old green*	52
Argentato *Silver*	53
Bronzo chiaro *Light bronze*	54
Nichel anticato *Nickel aged*	55
Bronzo nero *Black bronze*	56
Bronzo notte *Night bronze*	57
Champagne VR *Champagne VR*	58

LATUS

MANIGLIONE PER PORTE ALZANTI SCORREVOLI
SLIDING DOOR PULL HANDLE

MG2186

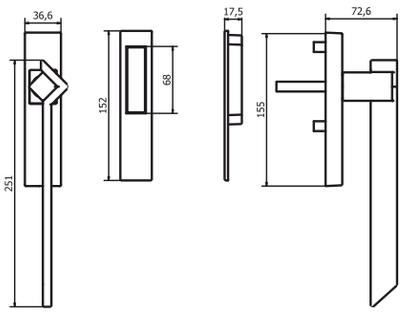

Bronzo scuro *Dark bronze*	51
Verde antico *Old green*	52
Argentato *Silver*	53
Bronzo chiaro *Light bronze*	54
Nichel anticato *Nickel aged*	55
Bronzo nero *Black bronze*	56
Bronzo notte *Night bronze*	57
Champagne VR *Champagne VR*	58

fama

LATUS

MANIGLIONE PER PORTE ALZANTI SCORREVOLI
SLIDING DOOR PULL HANDLE

MG2146

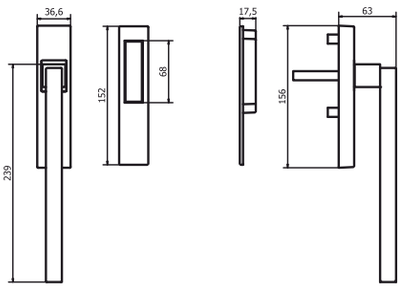

Bronzo scuro *Dark bronze*	51	
Verde antico *Old green*	52	
Argentato *Silver*	53	
Bronzo chiaro *Light bronze*	54	
Nichel anticato *Nickel aged*	55	
Bronzo nero *Black bronze*	56	
Bronzo notte *Night bronze*	57	
Champagne VR *Champagne VR*	58	

LATUS

POMOLO PER PORTE - *DOORS KNOB*

PL1640

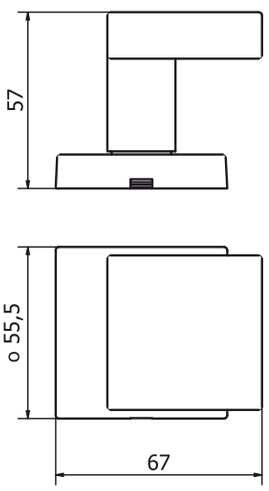

	Bronzo scuro *Dark bronze*	51
	Verde antico *Old green*	52
	Argentato *Silver*	53
	Bronzo chiaro *Light bronze*	54
	Nichel anticato *Nickel aged*	55
	Bronzo nero *Black bronze*	56
	Bronzo notte *Night bronze*	57
	Champagne VR *Champagne VR*	58

fama

LATUS

POMOLO PER PORTE - *DOORS KNOB*

PL1623

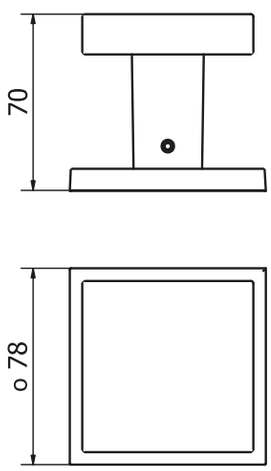

Bronzo scuro *Dark bronze*	51
Verde antico *Old green*	52
Argentato *Silver*	53
Bronzo chiaro *Light bronze*	54
Nichel anticato *Nickel aged*	55
Bronzo nero *Black bronze*	56
Bronzo notte *Night bronze*	57
Champagne VR *Champagne VR*	58

LATUS

MANETTONE PER PORTE - *DOORS PULL HANDLE*

MT4087 / MT4088

MT4087 - 300x75

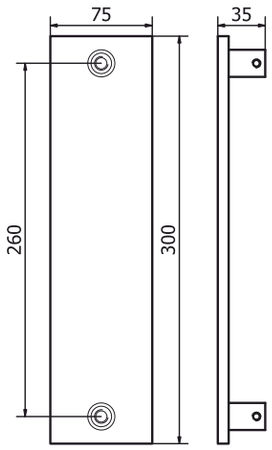

MT4088 - 300x35

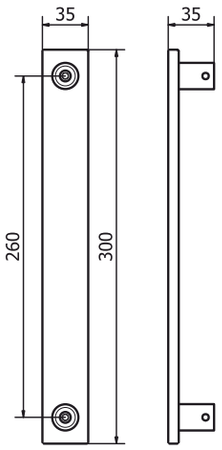

	Bronzo scuro *Dark bronze*	51
	Verde antico *Old green*	52
	Argentato *Silver*	53
	Bronzo chiaro *Light bronze*	54
	Nichel anticato *Nickel aged*	55
	Bronzo nero *Black bronze*	56
	Bronzo notte *Night bronze*	57
	Champagne VR *Champagne VR*	58

fama

LATUS

MANETTONE PER PORTE - *DOORS PULL HANDLE*

MT4021

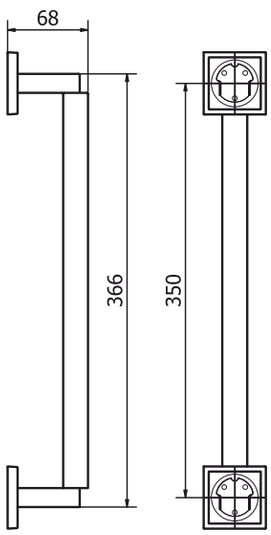

Bronzo scuro *Dark bronze*	51	
Verde antico *Old green*	52	
Argentato *Silver*	53	
Bronzo chiaro *Light bronze*	54	
Nichel anticato *Nickel aged*	55	
Bronzo nero *Black bronze*	56	
Bronzo notte *Night bronze*	57	
Champagne VR *Champagne VR*	58	

LATUS

MANETTONE PER PORTE - *DOORS PULL HANDLE*

MT4022

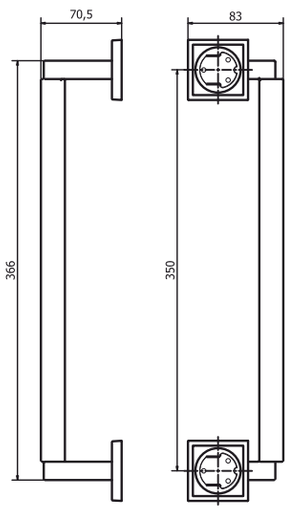

Bronzo scuro *Dark bronze*	51
Verde antico *Old green*	52
Argentato *Silver*	53
Bronzo chiaro *Light bronze*	54
Nichel anticato *Nickel aged*	55
Bronzo nero *Black bronze*	56
Bronzo notte *Night bronze*	57
Champagne VR *Champagne VR*	58

fama

LATUS

MANETTONE PER PORTE - *DOORS PULL HANDLE*

MT4062

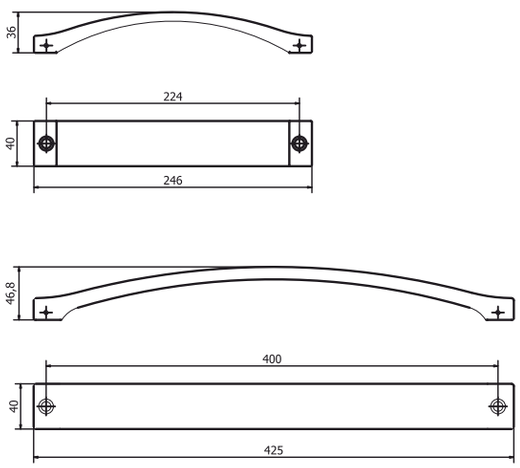

Bronzo scuro *Dark bronze*	51	
Verde antico *Old green*	52	
Argentato *Silver*	53	
Bronzo chiaro *Light bronze*	54	
Nichel anticato *Nickel aged*	55	
Bronzo nero *Black bronze*	56	
Bronzo notte *Night bronze*	57	
Champagne VR *Champagne VR*	58	

LATUS

MANETTONE PER PORTE - *DOORS PULL HANDLE*

MT4051

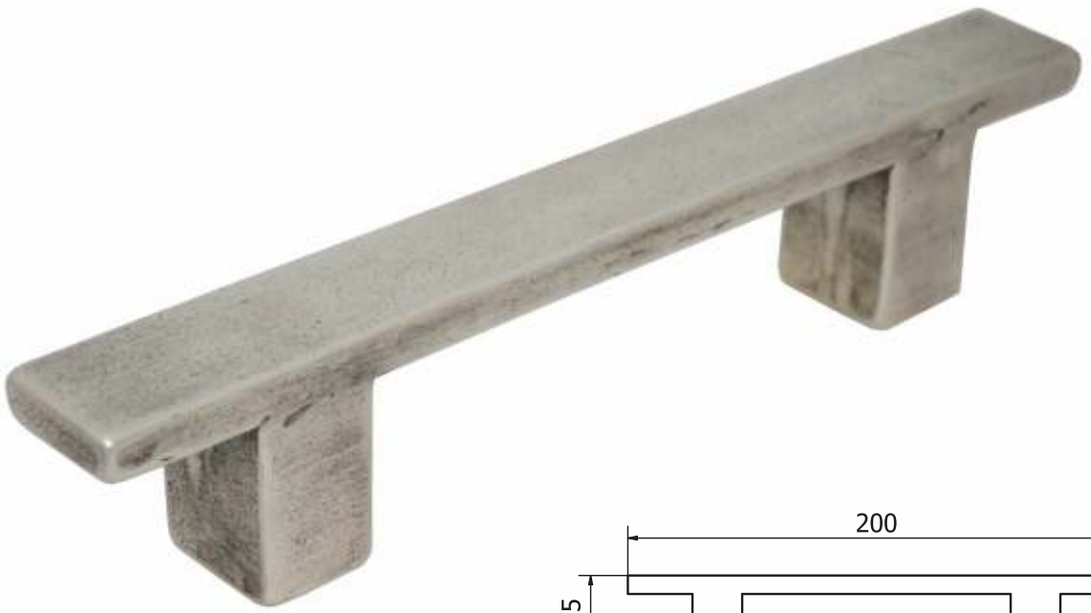

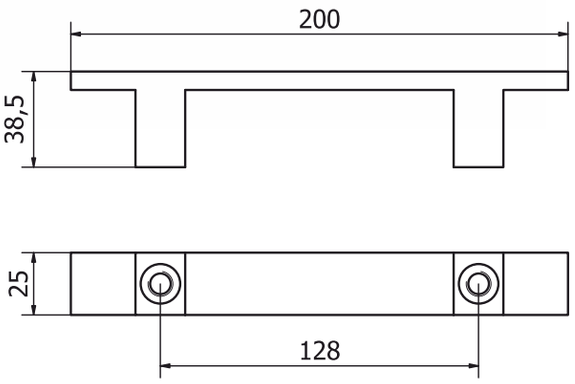

	Bronzo scuro *Dark bronze*	51
	Verde antico *Old green*	52
	Argentato *Silver*	53
	Bronzo chiaro *Light bronze*	54
	Nichel anticato *Nickel aged*	55
	Bronzo nero *Black bronze*	56
	Bronzo notte *Night bronze*	57
	Champagne VR *Champagne VR*	58

LATUS

NICCHIA PER PORTE SCORREVOLI
SLIDING DOOR HANDLE

PM1571

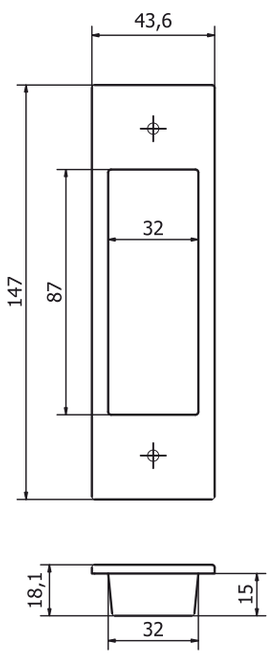

Bronzo scuro *Dark bronze*	51	
Verde antico *Old green*	52	
Argentato *Silver*	53	
Bronzo chiaro *Light bronze*	54	
Nichel anticato *Nickel aged*	55	
Bronzo nero *Black bronze*	56	
Bronzo notte *Night bronze*	57	
Champagne VR *Champagne VR*	58	

LATUS

NICCHIA PER PORTE SCORREVOLI
SLIDING DOOR HANDLE

NS4760

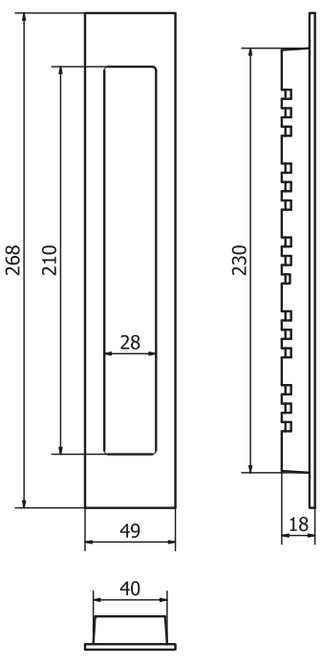

	Bronzo scuro *Dark bronze*	51
	Verde antico *Old green*	52
	Argentato *Silver*	53
	Bronzo chiaro *Light bronze*	54
	Nichel anticato *Nickel aged*	55
	Bronzo nero *Black bronze*	56
	Bronzo notte *Night bronze*	57
	Champagne VR *Champagne VR*	58

fama

LATUS

NICCHIA PER PORTE SCORREVOLI
SLIDING DOOR HANDLE

NS4761

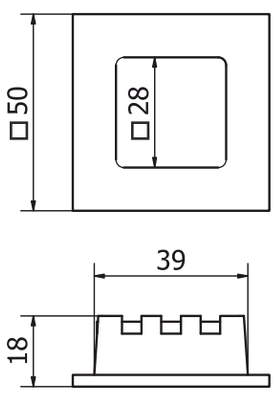

Bronzo scuro *Dark bronze*	51	
Verde antico *Old green*	52	
Argentato *Silver*	53	
Bronzo chiaro *Light bronze*	54	
Nichel anticato *Nickel aged*	55	
Bronzo nero *Black bronze*	56	
Bronzo notte *Night bronze*	57	
Champagne VR *Champagne VR*	58	

LATUS

NICCHIA PER PORTE SCORREVOLI
SLIDING DOOR HANDLE

NS4737-WC

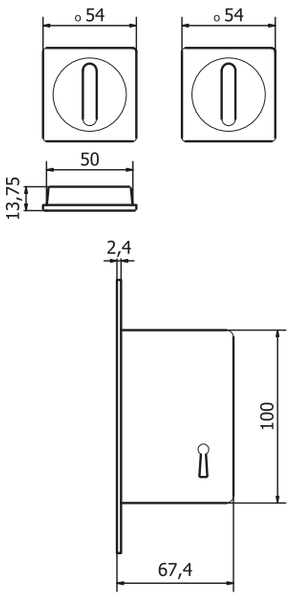

NS4737-FN

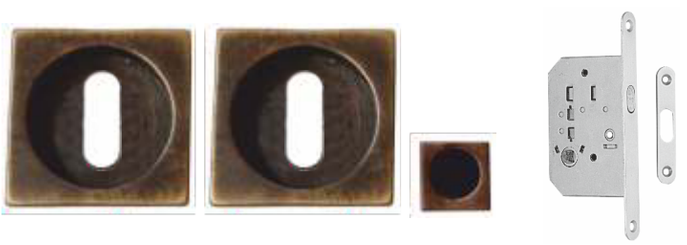

NS4739

Bronzo scuro *Dark bronze*	51
Verde antico *Old green*	52
Argentato *Silver*	53
Bronzo chiaro *Light bronze*	54
Nichel anticato *Nickel aged*	55
Bronzo nero *Black bronze*	56
Bronzo notte *Night bronze*	57
Champagne VR *Champagne VR*	58

LATUS

NICCHIA PER PORTE SCORREVOLI
SLIDING DOOR HANDLE

NS4737-WC

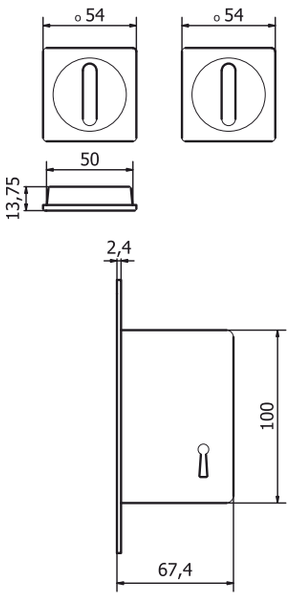

NS4737-FN

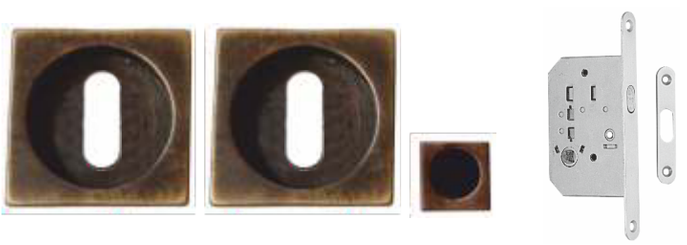

NS4739

Bronzo scuro *Dark bronze*	51
Verde antico *Old green*	52
Argentato *Silver*	53
Bronzo chiaro *Light bronze*	54
Nichel anticato *Nickel aged*	55
Bronzo nero *Black bronze*	56
Bronzo notte *Night bronze*	57
Champagne VR *Champagne VR*	58

LATUS

BATTENTE PER PORTE - *DOOR KNOCKER*

BT1519

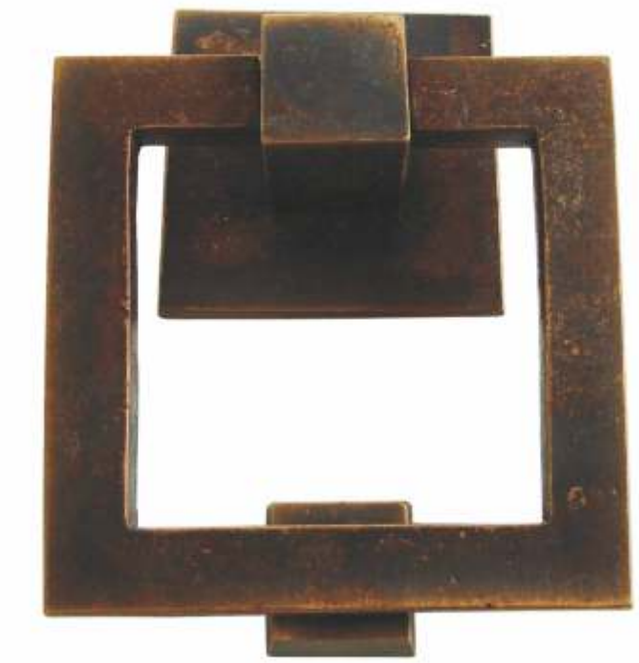

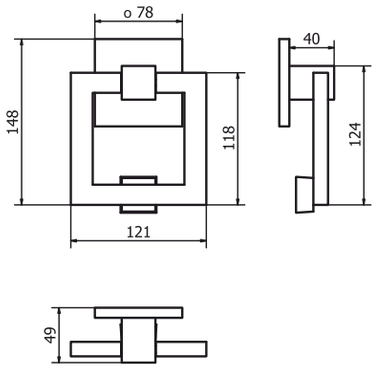

Bronzo scuro *Dark bronze*	51
Verde antico *Old green*	52
Argentato *Silver*	53
Bronzo chiaro *Light bronze*	54
Nichel anticato *Nickel aged*	55
Bronzo nero *Black bronze*	56
Bronzo notte *Night bronze*	57
Champagne VR *Champagne VR*	58

fama

LATUS

APPENDIABITO - *HOOK*

PA335

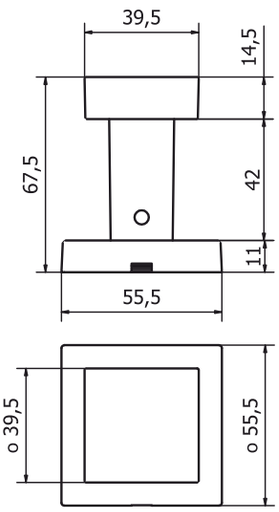

Bronzo scuro *Dark bronze*	51
Verde antico *Old green*	52
Argentato *Silver*	53
Bronzo chiaro *Light bronze*	54
Nichel anticato *Nickel aged*	55
Bronzo nero *Black bronze*	56
Bronzo notte *Night bronze*	57
Champagne VR *Champagne VR*	58

LATUS

BUCALETTERE - *LETTERPLATE*

BT1526

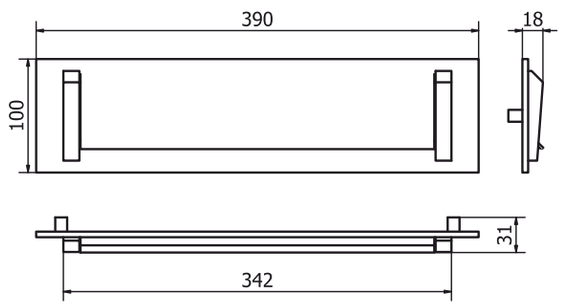

	Bronzo scuro *Dark bronze*	51
	Verde antico *Old green*	52
	Argentato *Silver*	53
	Bronzo chiaro *Light bronze*	54
	Nichel anticato *Nickel aged*	55
	Bronzo nero *Black bronze*	56
	Bronzo notte *Night bronze*	57
	Champagne VR *Champagne VR*	58

LATUS

FERMAPORTE - *DOOR-STOP*

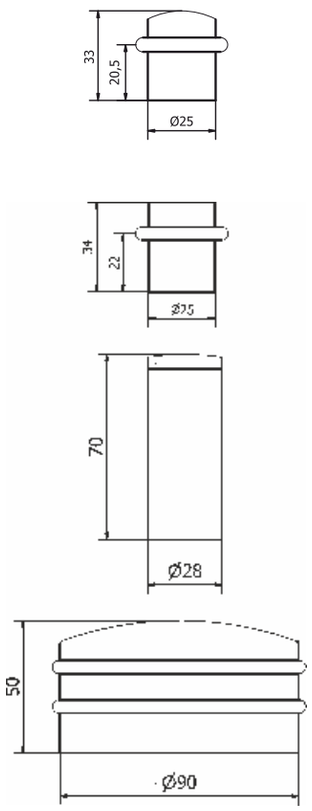

FP679

FP707

FP704

FP680

Bronzo scuro *Dark bronze*	51	
Verde antico *Old green*	52	
Argentato *Silver*	53	
Bronzo chiaro *Light bronze*	54	
Nichel anticato *Nickel aged*	55	
Bronzo nero *Black bronze*	56	
Bronzo notte *Night bronze*	57	
Champagne VR *Champagne VR*	58	

Feel. Touch. Live.

LATUS

POMOLINO PER MOBILI - *FURNITURE KNOB*

PM1676

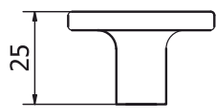

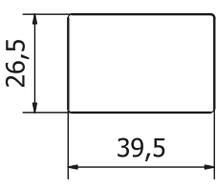

Bronzo scuro *Dark bronze*	51
Verde antico *Old green*	52
Argentato *Silver*	53
Bronzo chiaro *Light bronze*	54
Nichel anticato *Nickel aged*	55
Bronzo nero *Black bronze*	56
Bronzo notte *Night bronze*	57
Champagne VR *Champagne VR*	58

fama

LATUS

POMOLINO PER MOBILI - *FURNITURE KNOB*

PM1665

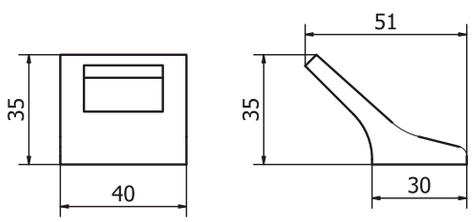

Bronzo scuro *Dark bronze*	51	
Verde antico *Old green*	52	
Argentato *Silver*	53	
Bronzo chiaro *Light bronze*	54	
Nichel anticato *Nickel aged*	55	
Bronzo nero *Black bronze*	56	
Bronzo notte *Night bronze*	57	
Champagne VR *Champagne VR*	58	

LATUS

POMOLINO PER MOBILI - *FURNITURE KNOB*

PM1471-16

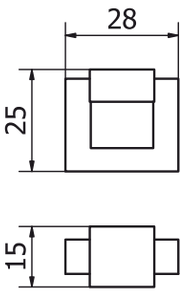

PM1471-25

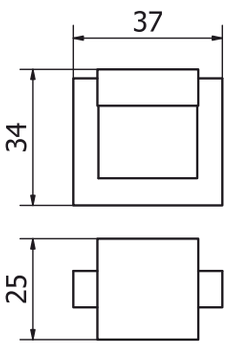

Bronzo scuro *Dark bronze*	51
Verde antico *Old green*	52
Argentato *Silver*	53
Bronzo chiaro *Light bronze*	54
Nichel anticato *Nickel aged*	55
Bronzo nero *Black bronze*	56
Bronzo notte *Night bronze*	57
Champagne VR *Champagne VR*	58

LATUS

POMOLINO PER MOBILI - *FURNITURE KNOB*

PM1618

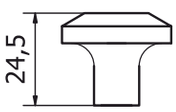

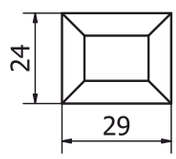

PM1617

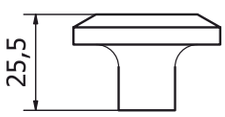

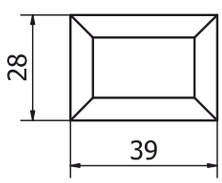

Bronzo scuro *Dark bronze*	51	
Verde antico *Old green*	52	
Argentato *Silver*	53	
Bronzo chiaro *Light bronze*	54	
Nichel anticato *Nickel aged*	55	
Bronzo nero *Black bronze*	56	
Bronzo notte *Night bronze*	57	
Champagne VR *Champagne VR*	58	

LATUS

POMOLINO PER MOBILI - *FURNITURE KNOB*

PM1681

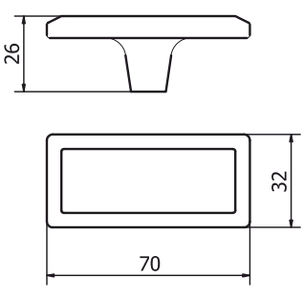

	Bronzo scuro *Dark bronze*	51
	Verde antico *Old green*	52
	Argentato *Silver*	53
	Bronzo chiaro *Light bronze*	54
	Nichel anticato *Nickel aged*	55
	Bronzo nero *Black bronze*	56
	Bronzo notte *Night bronze*	57
	Champagne VR *Champagne VR*	58

LATUS

POMOLINO PER MOBILI - *FURNITURE KNOB*

PM1619

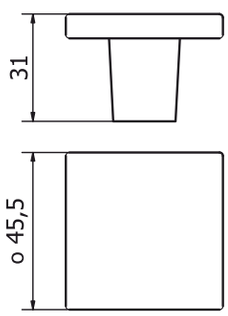

Bronzo scuro *Dark bronze*	51
Verde antico *Old green*	52
Argentato *Silver*	53
Bronzo chiaro *Light bronze*	54
Nichel anticato *Nickel aged*	55
Bronzo nero *Black bronze*	56
Bronzo notte *Night bronze*	57
Champagne VR *Champagne VR*	58

LATUS

POMOLINO PER MOBILI - *FURNITURE KNOB*

PM1623

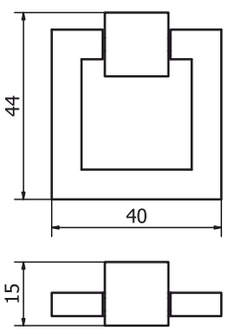

Bronzo scuro *Dark bronze*	51
Verde antico *Old green*	52
Argentato *Silver*	53
Bronzo chiaro *Light bronze*	54
Nichel anticato *Nickel aged*	55
Bronzo nero *Black bronze*	56
Bronzo notte *Night bronze*	57
Champagne VR *Champagne VR*	58

fama

LATUS

POMOLINO PER MOBILI - *FURNITURE KNOB*

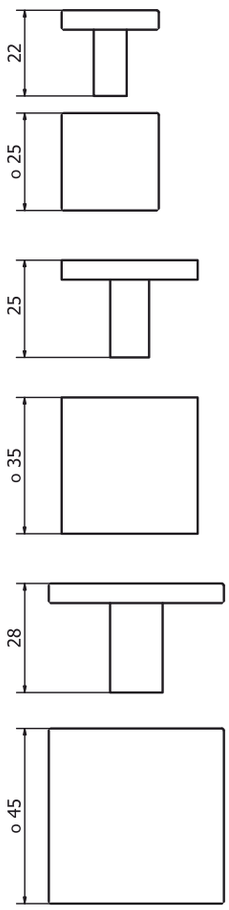

PM1638

PM1639

PM1640

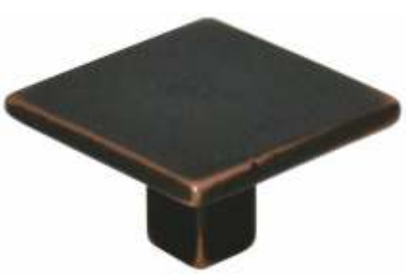

Bronzo scuro *Dark bronze*	51	
Verde antico *Old green*	52	
Argentato *Silver*	53	
Bronzo chiaro *Light bronze*	54	
Nichel anticato *Nickel aged*	55	
Bronzo nero *Black bronze*	56	
Bronzo notte *Night bronze*	57	
Champagne VR *Champagne VR*	58	

LATUS

MANIGLIETTA PER MOBILI - *CABINET HANDLE*

PM1645

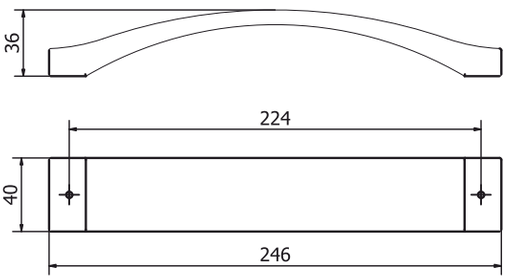

	Bronzo scuro *Dark bronze*	51
	Verde antico *Old green*	52
	Argentato *Silver*	53
	Bronzo chiaro *Light bronze*	54
	Nichel anticato *Nickel aged*	55
	Bronzo nero *Black bronze*	56
	Bronzo notte *Night bronze*	57
	Champagne VR *Champagne VR*	58

LATUS

MANIGLIETTA PER MOBILI - *CABINET HANDLE*

PM1647

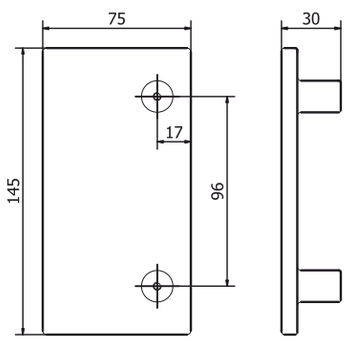

Bronzo scuro *Dark bronze*	51	
Verde antico *Old green*	52	
Argentato *Silver*	53	
Bronzo chiaro *Light bronze*	54	
Nichel anticato *Nickel aged*	55	
Bronzo nero *Black bronze*	56	
Bronzo notte *Night bronze*	57	
Champagne VR *Champagne VR*	58	

LATUS

MANIGLIETTA PER MOBILI - *CABINET HANDLE*

PM1646

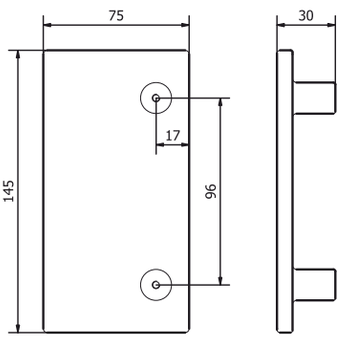

	Bronzo scuro *Dark bronze*	51
	Verde antico *Old green*	52
	Argentato *Silver*	53
	Bronzo chiaro *Light bronze*	54
	Nichel anticato *Nickel aged*	55
	Bronzo nero *Black bronze*	56
	Bronzo notte *Night bronze*	57
	Champagne VR *Champagne VR*	58

fama

LATUS

MANIGLIETTA PER MOBILI - *CABINET HANDLE*

PM1686

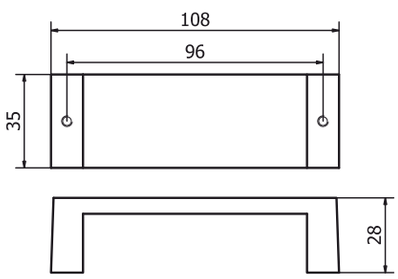

Bronzo scuro *Dark bronze*	51	
Verde antico *Old green*	52	
Argentato *Silver*	53	
Bronzo chiaro *Light bronze*	54	
Nichel anticato *Nickel aged*	55	
Bronzo nero *Black bronze*	56	
Bronzo notte *Night bronze*	57	
Champagne VR *Champagne VR*	58	

LATUS

MANIGLIETTA PER MOBILI - *CABINET HANDLE*

PM1468 (64)

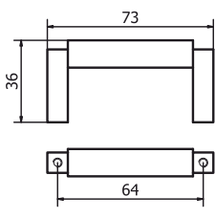

PM1469 (96)

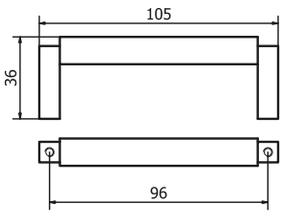

PM1470 (128)

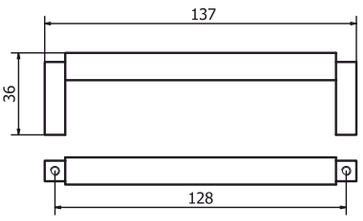

Bronzo scuro *Dark bronze*	51
Verde antico *Old green*	52
Argentato *Silver*	53
Bronzo chiaro *Light bronze*	54
Nichel anticato *Nickel aged*	55
Bronzo nero *Black bronze*	56
Bronzo notte *Night bronze*	57
Champagne VR *Champagne VR*	58

LATUS

MANIGLIETTA PER MOBILI - *CABINET HANDLE*

PM1610 (224)

PM1576 (315)

PM1577 (384)

PM1578 (512)

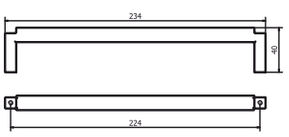

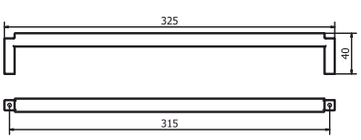

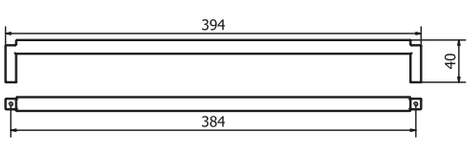

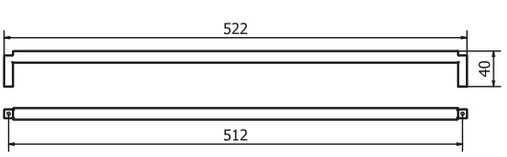

Bronzo scuro *Dark bronze*	51	
Verde antico *Old green*	52	
Argentato *Silver*	53	
Bronzo chiaro *Light bronze*	54	
Nichel anticato *Nickel aged*	55	
Bronzo nero *Black bronze*	56	
Bronzo notte *Night bronze*	57	
Champagne VR *Champagne VR*	58	

LATUS

MANIGLIETTA PER MOBILI - *CABINET HANDLE*

PM1615 (128 / 160)

PM1616 (384)

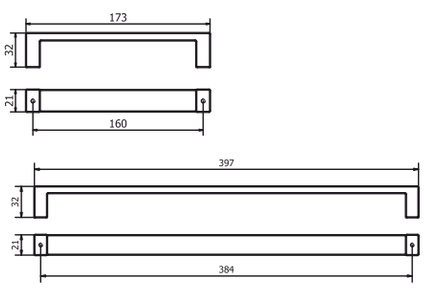

Bronzo scuro *Dark bronze*	51
Verde antico *Old green*	52
Argentato *Silver*	53
Bronzo chiaro *Light bronze*	54
Nichel anticato *Nickel aged*	55
Bronzo nero *Black bronze*	56
Bronzo notte *Night bronze*	57
Champagne VR *Champagne VR*	58

LATUS

MANIGLIETTA PER MOBILI - *CABINET HANDLE*

PM1575 (96)

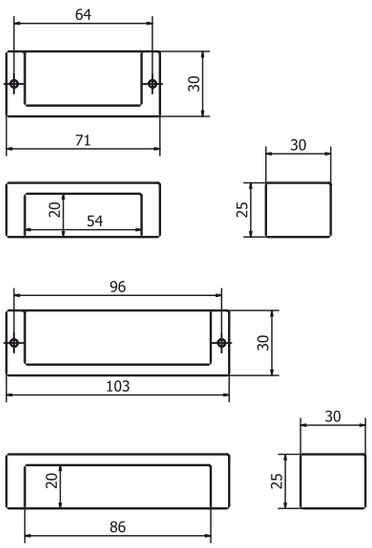

PM1574 (64)

Bronzo scuro *Dark bronze*	51	
Verde antico *Old green*	52	
Argentato *Silver*	53	
Bronzo chiaro *Light bronze*	54	
Nichel anticato *Nickel aged*	55	
Bronzo nero *Black bronze*	56	
Bronzo notte *Night bronze*	57	
Champagne VR *Champagne VR*	58	

LATUS

MANIGLIETTA PER MOBILI - *CABINET HANDLE*

PM1573 (96)

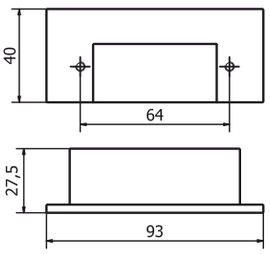

PM1572 (64)

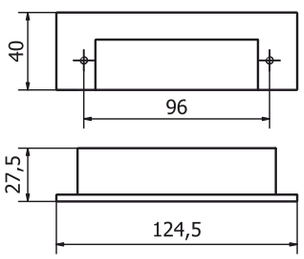

	Bronzo scuro *Dark bronze*	51
	Verde antico *Old green*	52
	Argentato *Silver*	53
	Bronzo chiaro *Light bronze*	54
	Nichel anticato *Nickel aged*	55
	Bronzo nero *Black bronze*	56
	Bronzo notte *Night bronze*	57
	Champagne VR *Champagne VR*	58

LATUS

MANIGLIETTA PER MOBILI - *CABINET HANDLE*

PM1631

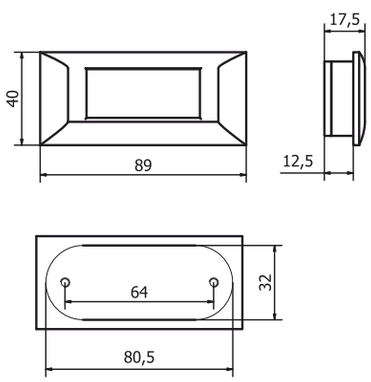

Bronzo scuro *Dark bronze*	51	
Verde antico *Old green*	52	
Argentato *Silver*	53	
Bronzo chiaro *Light bronze*	54	
Nichel anticato *Nickel aged*	55	
Bronzo nero *Black bronze*	56	
Bronzo notte *Night bronze*	57	
Champagne VR *Champagne VR*	58	

LATUS

MANIGLIETTA PER MOBILI - *CABINET HANDLE*

PM1709

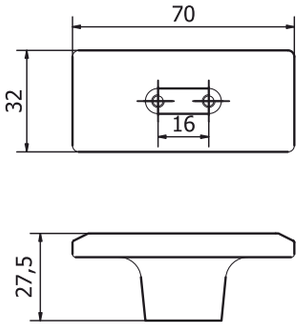

	Bronzo scuro *Dark bronze*	51
	Verde antico *Old green*	52
	Argentato *Silver*	53
	Bronzo chiaro *Light bronze*	54
	Nichel anticato *Nickel aged*	55
	Bronzo nero *Black bronze*	56
	Bronzo notte *Night bronze*	57
	Champagne VR *Champagne VR*	58

fama

LATUS

MANIGLIETTA PER MOBILI - *CABINET HANDLE*

PM1708

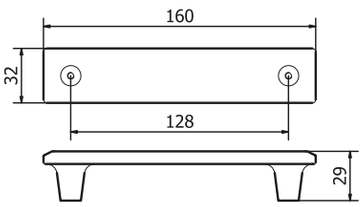

Bronzo scuro *Dark bronze*	51	
Verde antico *Old green*	52	
Argentato *Silver*	53	
Bronzo chiaro *Light bronze*	54	
Nichel anticato *Nickel aged*	55	
Bronzo nero *Black bronze*	56	
Bronzo notte *Night bronze*	57	
Champagne VR *Champagne VR*	58	

LATUS

MANIGLIETTA PER MOBILI - *CABINET HANDLE*

PM1683

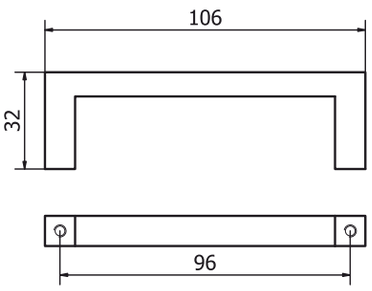

Bronzo scuro *Dark bronze*	51
Verde antico *Old green*	52
Argentato *Silver*	53
Bronzo chiaro *Light bronze*	54
Nichel anticato *Nickel aged*	55
Bronzo nero *Black bronze*	56
Bronzo notte *Night bronze*	57
Champagne VR *Champagne VR*	58

fama

LATUS

POMOLINO PER MOBILI - *FURNITURE KNOB*

PM1730

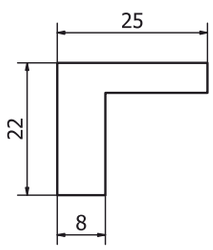

Bronzo scuro *Dark bronze*	51	
Verde antico *Old green*	52	
Argentato *Silver*	53	
Bronzo chiaro *Light bronze*	54	
Nichel anticato *Nickel aged*	55	
Bronzo nero *Black bronze*	56	
Bronzo notte *Night bronze*	57	
Champagne VR *Champagne VR*	58	

GAU

DIUM
Feel. Touch. Live.

GAUDIUM

MANIGLIA PER PORTA - *DOOR HANDLE*

MOTION
Design by Svetlana Shiyan

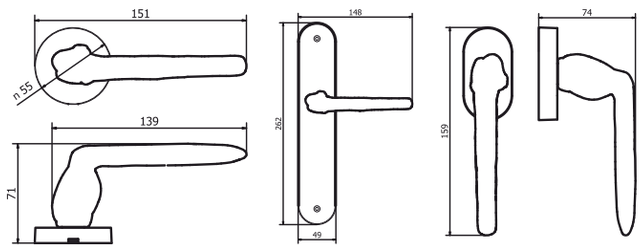

Maniglia su placca
Handle on plate

MOTION-1

Maniglia per finestra
Window handle

MOTION-DK

Bronzo scuro *Dark bronze*	51
Verde antico *Old green*	52
Argentato *Silver*	53
Bronzo chiaro *Light bronze*	54
Nichel anticato *Nickel aged*	55
Bronzo nero *Black bronze*	56
Bronzo notte *Night bronze*	57
Champagne VR *Champagne VR*	58

MG3412

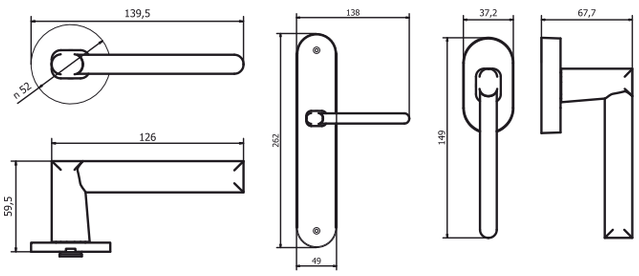

Maniglia su placca
Handle on plate

MG3411

Maniglie per finestra
Window handle

MG3413

Bronzo scuro *Dark bronze*	51
Verde antico *Old green*	52
Argentato *Silver*	53
Bronzo chiaro *Light bronze*	54
Nichel anticato *Nickel aged*	55
Bronzo nero *Black bronze*	56
Bronzo notte *Night bronze*	57
Champagne VR *Champagne VR*	58

GAUDIUM

MANIGLIA PER PORTA - *DOOR HANDLE*

MG3392

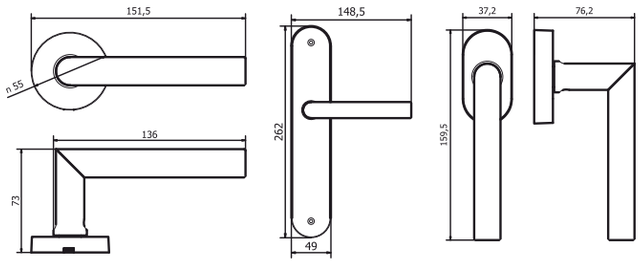

Maniglia su placca
Handle on plate

MG3391

Maniglie per finestra
Window handle

MG3393

Bronzo scuro *Dark bronze*	51
Verde antico *Old green*	52
Argentato *Silver*	53
Bronzo chiaro *Light bronze*	54
Nichel anticato *Nickel aged*	55
Bronzo nero *Black bronze*	56
Bronzo notte *Night bronze*	57
Champagne VR *Champagne VR*	58

MG3382-RS36

MG3382-RS34

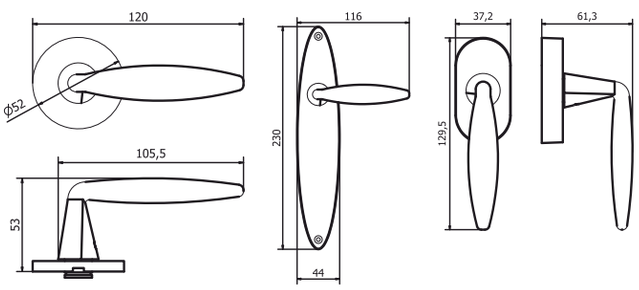

Maniglia su placca
Handle on plate

MG3381-PC53

Maniglie per finestra
Window handle

MG3383

Bronzo scuro *Dark bronze*	51	
Verde antico *Old green*	52	
Argentato *Silver*	53	
Bronzo chiaro *Light bronze*	54	
Nichel anticato *Nickel aged*	55	
Bronzo nero *Black bronze*	56	
Bronzo notte *Night bronze*	57	
Champagne VR *Champagne VR*	58	

GAUDIUM

MANIGLIA PER PORTA - *DOOR HANDLE*

MG3372-RS36

MG3372-RS34

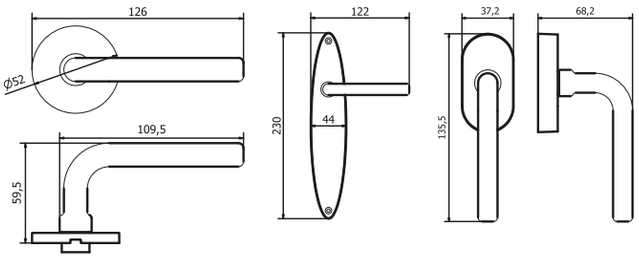

Maniglia su placca
Handle on plate

MG3371-PC53

Maniglie per finestra
Window handle

MG3373

	Bronzo scuro *Dark bronze*	51
	Verde antico *Old green*	52
	Argentato *Silver*	53
	Bronzo chiaro *Light bronze*	54
	Nichel anticato *Nickel aged*	55
	Bronzo nero *Black bronze*	56
	Bronzo notte *Night bronze*	57
	Champagne VR *Champagne VR*	58

fama

ELEGANT

ELEGANT SLIM-RS36

ELEGANT

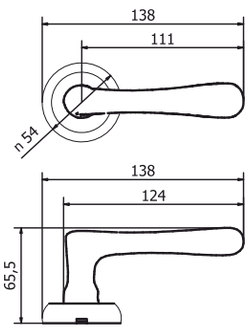

ELEGANT SLIM

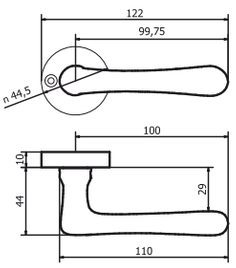

Maniglia su placca
Handle on plate

ELEGANT-1

Maniglie per finestra
Window handle

ELEGANT DK

Bronzo scuro *Dark bronze*	51	
Verde antico *Old green*	52	
Argentato *Silver*	53	
Bronzo chiaro *Light bronze*	54	
Nichel anticato *Nickel aged*	55	
Bronzo nero *Black bronze*	56	
Bronzo notte *Night bronze*	57	
Champagne VR *Champagne VR*	58	

GAUDIUM

MANIGLIA PER PORTA - *DOOR HANDLE*

MG3242

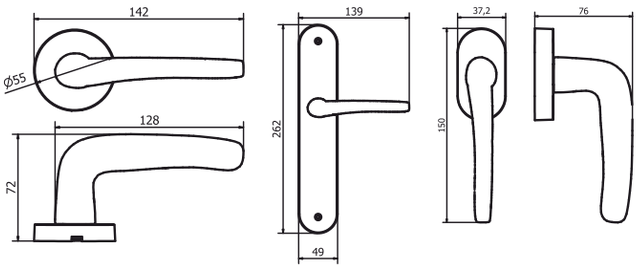

Maniglia su placca
Handle on plate

MG3241

Maniglie per finestra
Window handle

MG3243

Bronzo scuro *Dark bronze*	51
Verde antico *Old green*	52
Argentato *Silver*	53
Bronzo chiaro *Light bronze*	54
Nichel anticato *Nickel aged*	55
Bronzo nero *Black bronze*	56
Bronzo notte *Night bronze*	57
Champagne VR *Champagne VR*	58

MG2042

MG3042

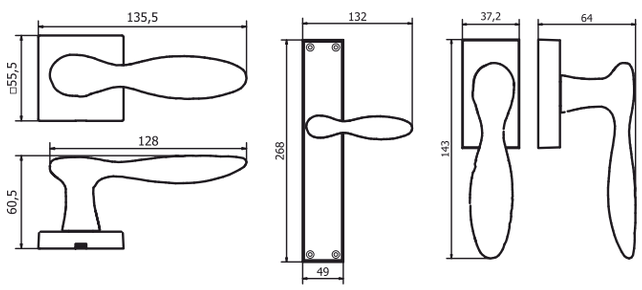

Maniglia su placca
Handle on plate

MG2041

MG3041

Maniglie per finestra
Window handle

MG2043

MG3043

Bronzo scuro *Dark bronze*	51
Verde antico *Old green*	52
Argentato *Silver*	53
Bronzo chiaro *Light bronze*	54
Nichel anticato *Nickel aged*	55
Bronzo nero *Black bronze*	56
Bronzo notte *Night bronze*	57
Champagne VR *Champagne VR*	58

GAUDIUM

MANIGLIA PER PORTA - *DOOR HANDLE*

MG3212

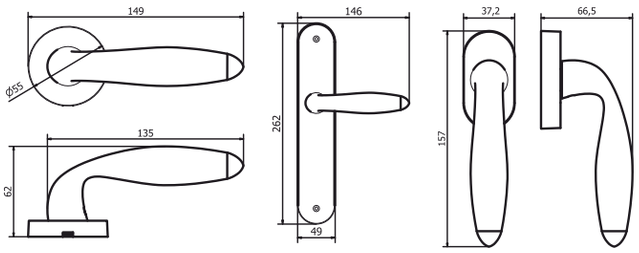

Maniglia su placca
Handle on plate

MG3211

Maniglie per finestra
Window handle

MG3213

Bronzo scuro *Dark bronze*	51
Verde antico *Old green*	52
Argentato *Silver*	53
Bronzo chiaro *Light bronze*	54
Nichel anticato *Nickel aged*	55
Bronzo nero *Black bronze*	56
Bronzo notte *Night bronze*	57
Champagne VR *Champagne VR*	58

MG2052

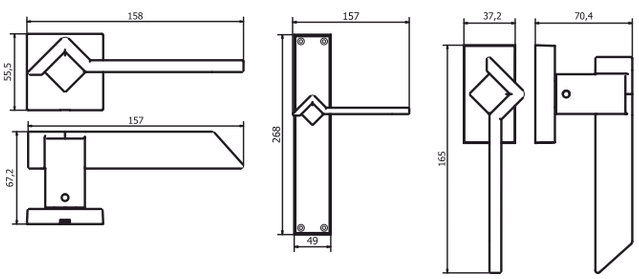

Maniglia su placca
Handle on plate

MG2051

Maniglia per finestra
Window handle

MG2053

Bronzo scuro *Dark bronze*	51	
Verde antico *Old green*	52	
Argentato *Silver*	53	
Bronzo chiaro *Light bronze*	54	
Nichel anticato *Nickel aged*	55	
Bronzo nero *Black bronze*	56	
Bronzo notte *Night bronze*	57	
Champagne VR *Champagne VR*	58	

GAUDIUM

MANIGLIA PER PORTA - *DOOR HANDLE*

MG2062

MG3062

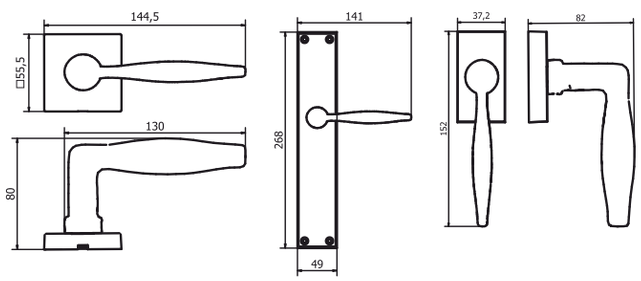

Maniglia su placca
Handle on plate

Maniglia per finestra
Window handle

MG2061

MG3061

MG2063

MG3063

	Bronzo scuro *Dark bronze*	51
	Verde antico *Old green*	52
	Argentato *Silver*	53
	Bronzo chiaro *Light bronze*	54
	Nichel anticato *Nickel aged*	55
	Bronzo nero *Black bronze*	56
	Bronzo notte *Night bronze*	57
	Champagne VR *Champagne VR*	58

fama

MG3072

MG4072

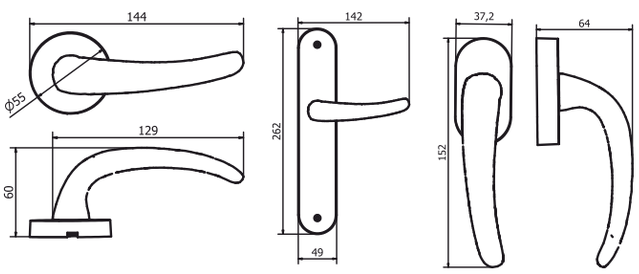

Maniglia su placca
Handle on plate

MG3071

Maniglia per finestra
Window handle

MG3073

Bronzo scuro *Dark bronze*	51
Verde antico *Old green*	52
Argentato *Silver*	53
Bronzo chiaro *Light bronze*	54
Nichel anticato *Nickel aged*	55
Bronzo nero *Black bronze*	56
Bronzo notte *Night bronze*	57
Champagne VR *Champagne VR*	58

GAUDIUM

MANIGLIA PER PORTA - *DOOR HANDLE*

MG3082

MG4082

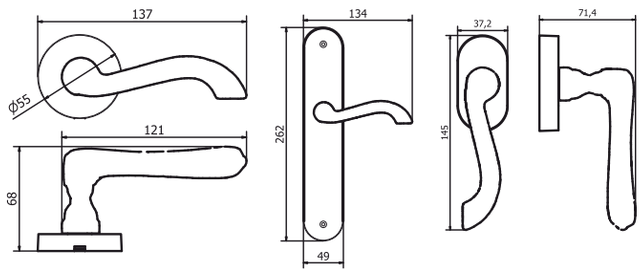

Maniglia su placca
Handle on plate

MG3081

Maniglie per finestra
Window handle

MG3083

Bronzo scuro *Dark bronze*	51
Verde antico *Old green*	52
Argentato *Silver*	53
Bronzo chiaro *Light bronze*	54
Nichel anticato *Nickel aged*	55
Bronzo nero *Black bronze*	56
Bronzo notte *Night bronze*	57
Champagne VR *Champagne VR*	58

MG3102

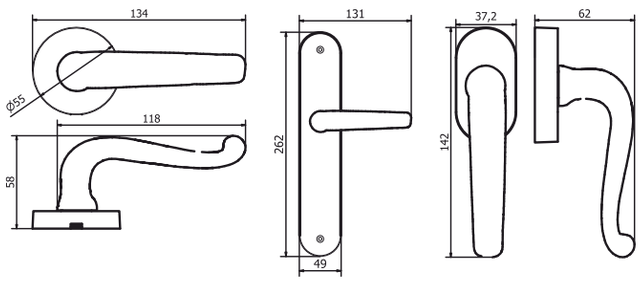

Maniglia su placca
Handle on plate

MG3101

Maniglie per finestra
Window handle

MG3103

Bronzo scuro *Dark bronze*	51	
Verde antico *Old green*	52	
Argentato *Silver*	53	
Bronzo chiaro *Light bronze*	54	
Nichel anticato *Nickel aged*	55	
Bronzo nero *Black bronze*	56	
Bronzo notte *Night bronze*	57	
Champagne VR *Champagne VR*	58	

GAUDIUM

MANIGLIA PER PORTA - *DOOR HANDLE*

MG2512

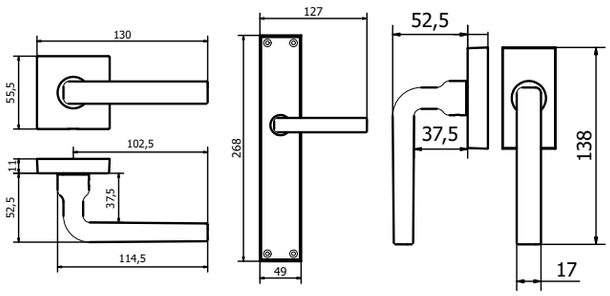

Maniglia su placca
Handle on plate

MG2511

Maniglie per finestra
Window handle

MG2513

	Bronzo scuro *Dark bronze*	51
	Verde antico *Old green*	52
	Argentato *Silver*	53
	Bronzo chiaro *Light bronze*	54
	Nichel anticato *Nickel aged*	55
	Bronzo nero *Black bronze*	56
	Bronzo notte *Night bronze*	57
	Champagne VR *Champagne VR*	58

fama

GAUDIUM

MANIGLIA PER PORTA - *DOOR HANDLE*

MG3472

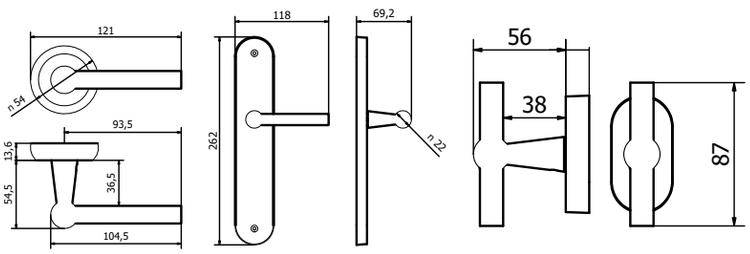

Maniglia su placca
Handle on plate

MG3471

Maniglie per finestra
Window handle

MG3473

Bronzo scuro *Dark bronze*	51	
Verde antico *Old green*	52	
Argentato *Silver*	53	
Bronzo chiaro *Light bronze*	54	
Nichel anticato *Nickel aged*	55	
Bronzo nero *Black bronze*	56	
Bronzo notte *Night bronze*	57	
Champagne VR *Champagne VR*	58	

Feel. Touch. Live.

GAUDIUM

MANIGLIA PER PORTA - *DOOR HANDLE*

MG3492

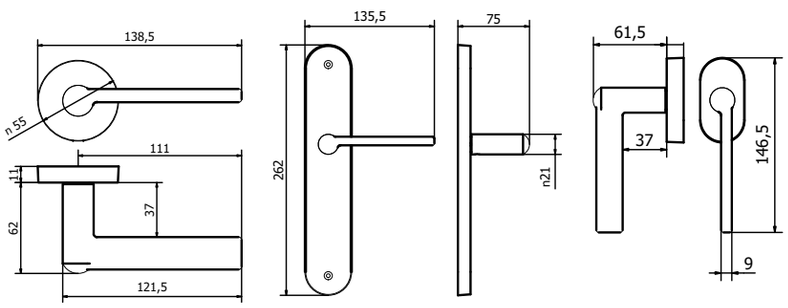

Maniglia su placca
Handle on plate

MG3491

Maniglie per finestra
Window handle

MG3493

Bronzo scuro *Dark bronze*	51
Verde antico *Old green*	52
Argentato *Silver*	53
Bronzo chiaro *Light bronze*	54
Nichel anticato *Nickel aged*	55
Bronzo nero *Black bronze*	56
Bronzo notte *Night bronze*	57
Champagne VR *Champagne VR*	58

MG3502

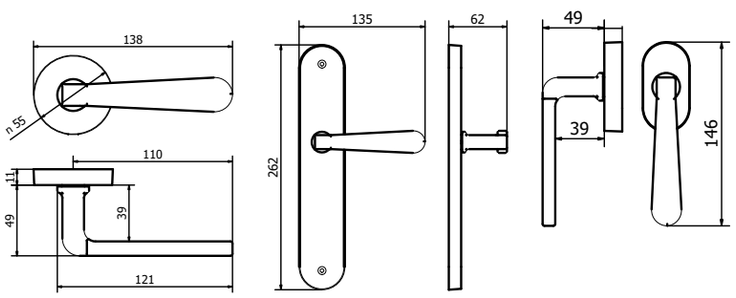

Maniglia su placca
Handle on plate

MG3501

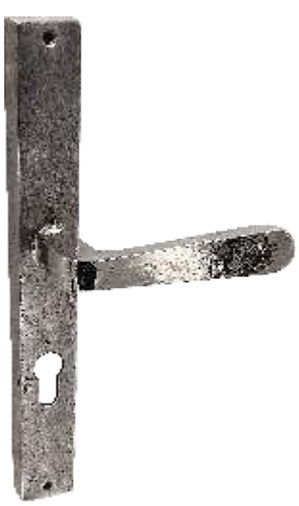

Maniglie per finestra
Window handle

MG3503

Bronzo scuro *Dark bronze*	51	
Verde antico *Old green*	52	
Argentato *Silver*	53	
Bronzo chiaro *Light bronze*	54	
Nichel anticato *Nickel aged*	55	
Bronzo nero *Black bronze*	56	
Bronzo notte *Night bronze*	57	
Champagne VR *Champagne VR*	58	

GAUDIUM

MANIGLIONI PER PORTE ALZANTI SCORREVOLI
SLIDING DOOR PULL HANDLES

MG3276

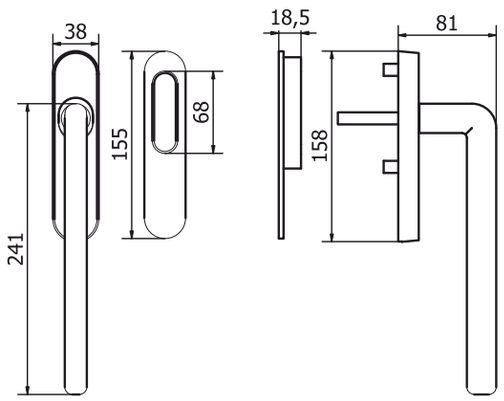

Bronzo scuro *Dark bronze*	51
Verde antico *Old green*	52
Argentato *Silver*	53
Bronzo chiaro *Light bronze*	54
Nichel anticato *Nickel aged*	55
Bronzo nero *Black bronze*	56
Bronzo notte *Night bronze*	57
Champagne VR *Champagne VR*	58

fama

PL1639

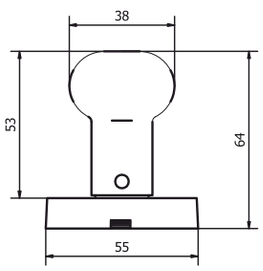

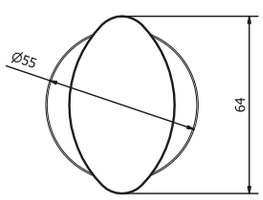

Bronzo scuro *Dark bronze*	51	
Verde antico *Old green*	52	
Argentato *Silver*	53	
Bronzo chiaro *Light bronze*	54	
Nichel anticato *Nickel aged*	55	
Bronzo nero *Black bronze*	56	
Bronzo notte *Night bronze*	57	
Champagne VR *Champagne VR*	58	

GAUDIUM

POMOLO PER PORTA - *DOOR KNOB*

PL1632

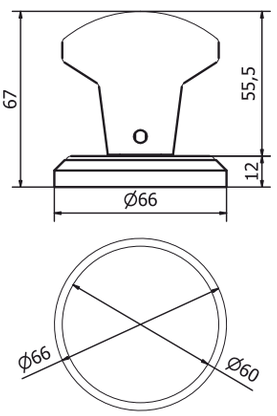

Maniglia su placca
Handle on plate

MG3PL1632-1

	Bronzo scuro *Dark bronze*	51
	Verde antico *Old green*	52
	Argentato *Silver*	53
	Bronzo chiaro *Light bronze*	54
	Nichel anticato *Nickel aged*	55
	Bronzo nero *Black bronze*	56
	Bronzo notte *Night bronze*	57
	Champagne VR *Champagne VR*	58

fama

PL1633

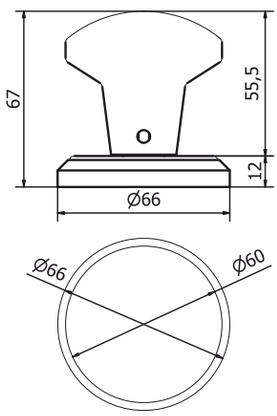

Maniglia su placca
Handle on plate

MG3PL1633-1

Bronzo scuro *Dark bronze*	51
Verde antico *Old green*	52
Argentato *Silver*	53
Bronzo chiaro *Light bronze*	54
Nichel anticato *Nickel aged*	55
Bronzo nero *Black bronze*	56
Bronzo notte *Night bronze*	57
Champagne VR *Champagne VR*	58

GAUDIUM

POMOLO PER PORTA - *DOOR KNOB*

PL1628

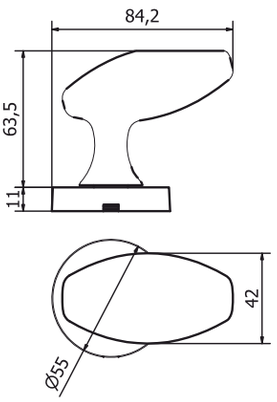

Maniglia su placca
Handle on plate

MG3PL1628-1

Bronzo scuro *Dark bronze*	51
Verde antico *Old green*	52
Argentato *Silver*	53
Bronzo chiaro *Light bronze*	54
Nichel anticato *Nickel aged*	55
Bronzo nero *Black bronze*	56
Bronzo notte *Night bronze*	57
Champagne VR *Champagne VR*	58

MT4023

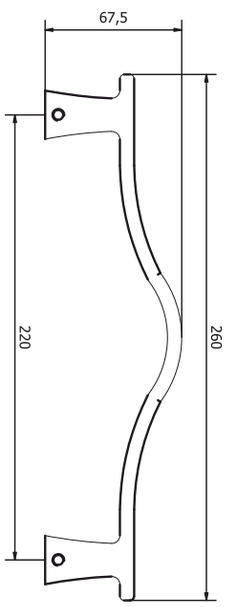

Bronzo scuro *Dark bronze*	51
Verde antico *Old green*	52
Argentato *Silver*	53
Bronzo chiaro *Light bronze*	54
Nichel anticato *Nickel aged*	55
Bronzo nero *Black bronze*	56
Bronzo notte *Night bronze*	57
Champagne VR *Champagne VR*	58

GAUDIUM

MANETTONE PER PORTE - *DOOR PULL HANDLE*

MT4050

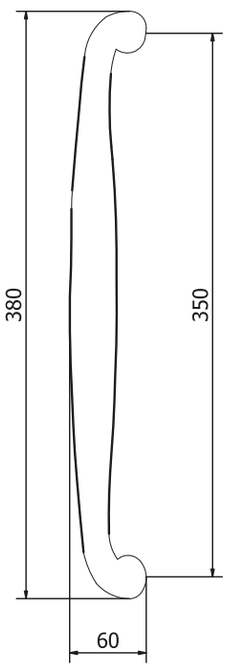

	Bronzo scuro *Dark bronze*	51
	Verde antico *Old green*	52
	Argentato *Silver*	53
	Bronzo chiaro *Light bronze*	54
	Nichel anticato *Nickel aged*	55
	Bronzo nero *Black bronze*	56
	Bronzo notte *Night bronze*	57
	Champagne VR *Champagne VR*	58

fama

MT4106-300

MT4106-200

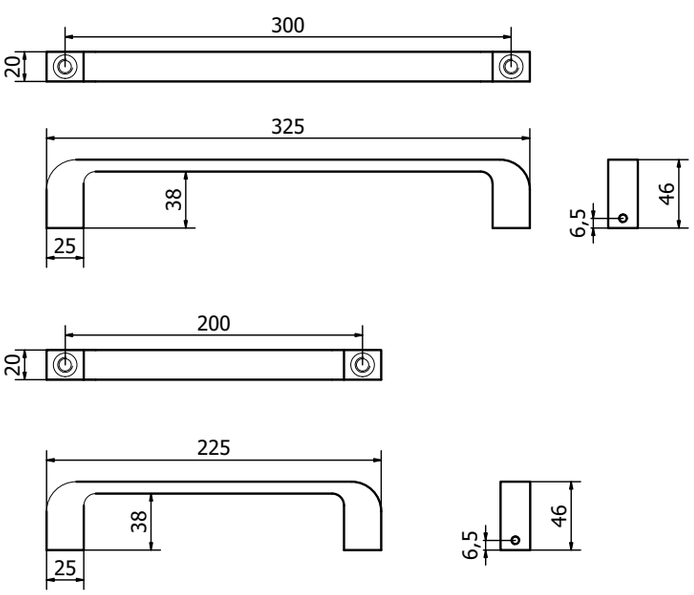

Bronzo scuro *Dark bronze*	51
Verde antico *Old green*	52
Argentato *Silver*	53
Bronzo chiaro *Light bronze*	54
Nichel anticato *Nickel aged*	55
Bronzo nero *Black bronze*	56
Bronzo notte *Night bronze*	57
Champagne VR *Champagne VR*	58

GAUDIUM

BATTENTE PER PORTE - *DOOR KNOCKER*

BT1529

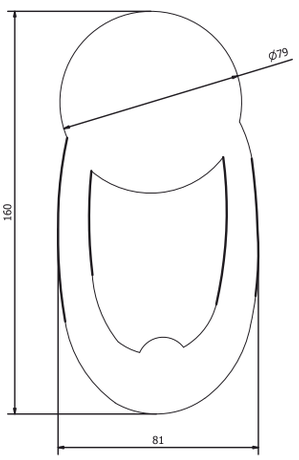

	Bronzo scuro *Dark bronze*	51
	Verde antico *Old green*	52
	Argentato *Silver*	53
	Bronzo chiaro *Light bronze*	54
	Nichel anticato *Nickel aged*	55
	Bronzo nero *Black bronze*	56
	Bronzo notte *Night bronze*	57
	Champagne VR *Champagne VR*	58

fama

BT1530

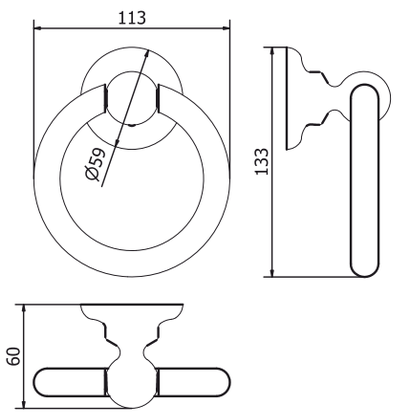

Bronzo scuro *Dark bronze*	51	
Verde antico *Old green*	52	
Argentato *Silver*	53	
Bronzo chiaro *Light bronze*	54	
Nichel anticato *Nickel aged*	55	
Bronzo nero *Black bronze*	56	
Bronzo notte *Night bronze*	57	
Champagne VR *Champagne VR*	58	

GAUDIUM

POMOLINO PER MOBILI - *FURNITURE KNOB*

PM1680

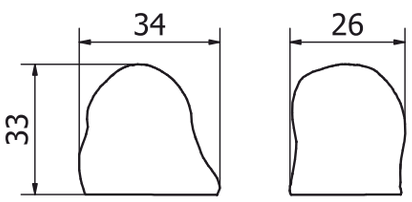

	Bronzo scuro *Dark bronze*	51
	Verde antico *Old green*	52
	Argentato *Silver*	53
	Bronzo chiaro *Light bronze*	54
	Nichel anticato *Nickel aged*	55
	Bronzo nero *Black bronze*	56
	Bronzo notte *Night bronze*	57
	Champagne VR *Champagne VR*	58

PM1648

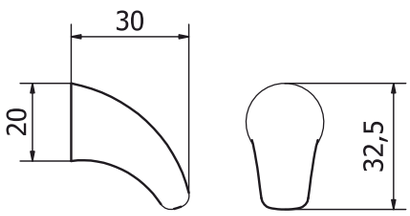

Bronzo scuro *Dark bronze*	51
Verde antico *Old green*	52
Argentato *Silver*	53
Bronzo chiaro *Light bronze*	54
Nichel anticato *Nickel aged*	55
Bronzo nero *Black bronze*	56
Bronzo notte *Night bronze*	57
Champagne VR *Champagne VR*	58

GAUDIUM

POMOLINO PER MOBILI - *FURNITURE KNOB*

PM1649

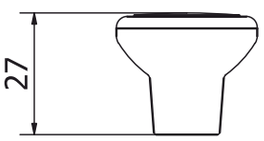

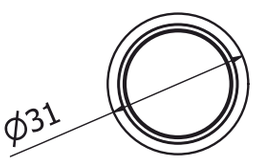

	Bronzo scuro *Dark bronze*	51
	Verde antico *Old green*	52
	Argentato *Silver*	53
	Bronzo chiaro *Light bronze*	54
	Nichel anticato *Nickel aged*	55
	Bronzo nero *Black bronze*	56
	Bronzo notte *Night bronze*	57
	Champagne VR *Champagne VR*	58

fama

PM1650

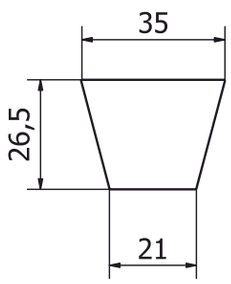

Bronzo scuro *Dark bronze*	51	
Verde antico *Old green*	52	
Argentato *Silver*	53	
Bronzo chiaro *Light bronze*	54	
Nichel anticato *Nickel aged*	55	
Bronzo nero *Black bronze*	56	
Bronzo notte *Night bronze*	57	
Champagne VR *Champagne VR*	58	

GAUDIUM

POMOLINO PER MOBILI - *FURNITURE KNOB*

PM1634

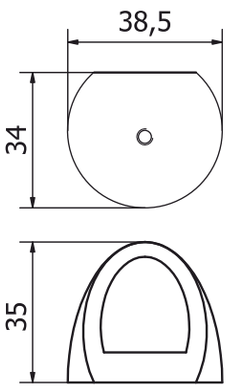

Bronzo scuro *Dark bronze*	51
Verde antico *Old green*	52
Argentato *Silver*	53
Bronzo chiaro *Light bronze*	54
Nichel anticato *Nickel aged*	55
Bronzo nero *Black bronze*	56
Bronzo notte *Night bronze*	57
Champagne VR *Champagne VR*	58

fama

PM1635

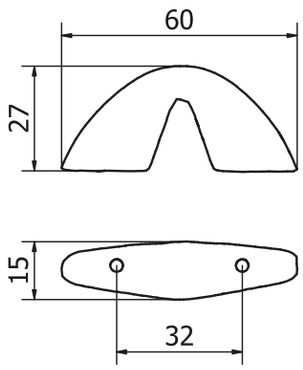

Bronzo scuro *Dark bronze*	51	
Verde antico *Old green*	52	
Argentato *Silver*	53	
Bronzo chiaro *Light bronze*	54	
Nichel anticato *Nickel aged*	55	
Bronzo nero *Black bronze*	56	
Bronzo notte *Night bronze*	57	
Champagne VR *Champagne VR*	58	

GAUDIUM

POMOLINO PER MOBILI - *FURNITURE KNOB*

PM1636

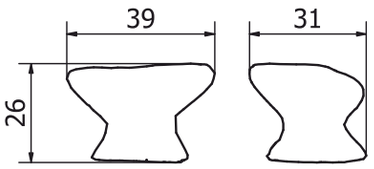

	Bronzo scuro *Dark bronze*	51
	Verde antico *Old green*	52
	Argentato *Silver*	53
	Bronzo chiaro *Light bronze*	54
	Nichel anticato *Nickel aged*	55
	Bronzo nero *Black bronze*	56
	Bronzo notte *Night bronze*	57
	Champagne VR *Champagne VR*	58

fama

PM1678

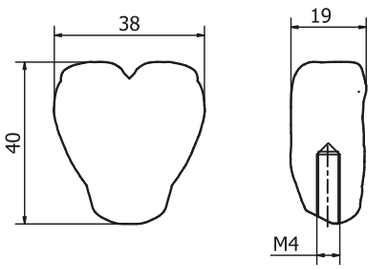

Bronzo scuro *Dark bronze*	51
Verde antico *Old green*	52
Argentato *Silver*	53
Bronzo chiaro *Light bronze*	54
Nichel anticato *Nickel aged*	55
Bronzo nero *Black bronze*	56
Bronzo notte *Night bronze*	57
Champagne VR *Champagne VR*	58

GAUDIUM

POMOLINO PER MOBILI - *FURNITURE KNOB*

PM1581

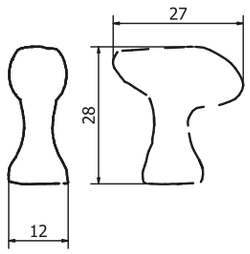

PM1582

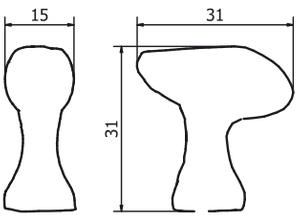

Bronzo scuro *Dark bronze*	51
Verde antico *Old green*	52
Argentato *Silver*	53
Bronzo chiaro *Light bronze*	54
Nichel anticato *Nickel aged*	55
Bronzo nero *Black bronze*	56
Bronzo notte *Night bronze*	57
Champagne VR *Champagne VR*	58

PM1597

PM1598

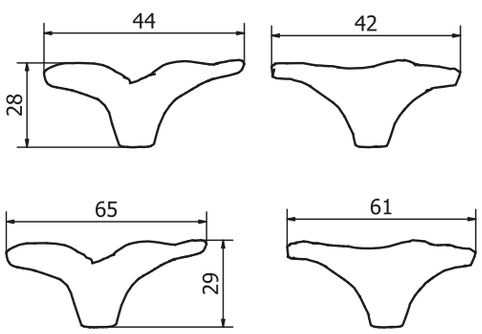

Bronzo scuro *Dark bronze*	51	
Verde antico *Old green*	52	
Argentato *Silver*	53	
Bronzo chiaro *Light bronze*	54	
Nichel anticato *Nickel aged*	55	
Bronzo nero *Black bronze*	56	
Bronzo notte *Night bronze*	57	
Champagne VR *Champagne VR*	58	

GAUDIUM

POMOLINO PER MOBILI - *FURNITURE KNOB*

PM1621

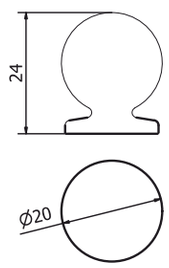

PM1620

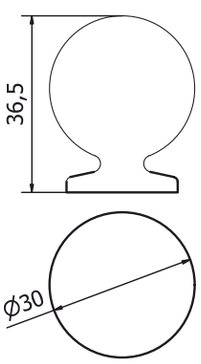

	Bronzo scuro *Dark bronze*	51
	Verde antico *Old green*	52
	Argentato *Silver*	53
	Bronzo chiaro *Light bronze*	54
	Nichel anticato *Nickel aged*	55
	Bronzo nero *Black bronze*	56
	Bronzo notte *Night bronze*	57
	Champagne VR *Champagne VR*	58

fama

PM1622

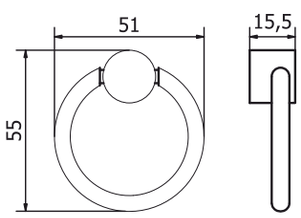

Bronzo scuro *Dark bronze*	51	
Verde antico *Old green*	52	
Argentato *Silver*	53	
Bronzo chiaro *Light bronze*	54	
Nichel anticato *Nickel aged*	55	
Bronzo nero *Black bronze*	56	
Bronzo notte *Night bronze*	57	
Champagne VR *Champagne VR*	58	

GAUDIUM

MANIGLIETTA PER MOBILI - *CABINET HANDLE*

PM1677

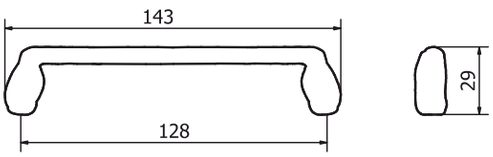

	Bronzo scuro *Dark bronze*	51
	Verde antico *Old green*	52
	Argentato *Silver*	53
	Bronzo chiaro *Light bronze*	54
	Nichel anticato *Nickel aged*	55
	Bronzo nero *Black bronze*	56
	Bronzo notte *Night bronze*	57
	Champagne VR *Champagne VR*	58

PM1687

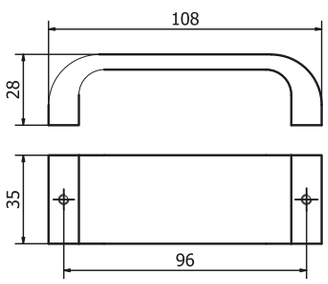

Bronzo scuro *Dark bronze*	51	
Verde antico *Old green*	52	
Argentato *Silver*	53	
Bronzo chiaro *Light bronze*	54	
Nichel anticato *Nickel aged*	55	
Bronzo nero *Black bronze*	56	
Bronzo notte *Night bronze*	57	
Champagne VR *Champagne VR*	58	

GAUDIUM

MANIGLIETTA PER MOBILI - *CABINET HANDLE*

PM1688

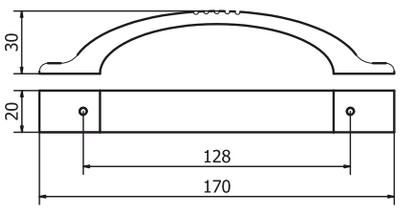

Bronzo scuro *Dark bronze*	51
Verde antico *Old green*	52
Argentato *Silver*	53
Bronzo chiaro *Light bronze*	54
Nichel anticato *Nickel aged*	55
Bronzo nero *Black bronze*	56
Bronzo notte *Night bronze*	57
Champagne VR *Champagne VR*	58

fama

GAUDIUM

MANIGLIETTA PER MOBILI - *CABINET HANDLE*

PM1689

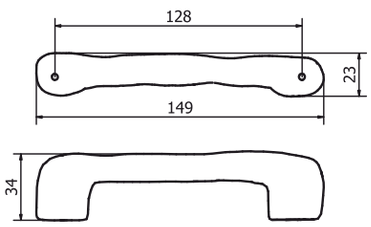

Bronzo scuro *Dark bronze*	51	
Verde antico *Old green*	52	
Argentato *Silver*	53	
Bronzo chiaro *Light bronze*	54	
Nichel anticato *Nickel aged*	55	
Bronzo nero *Black bronze*	56	
Bronzo notte *Night bronze*	57	
Champagne VR *Champagne VR*	58	

GAUDIUM

MANIGLIETTA PER MOBILI - *CABINET HANDLE*

PM1644

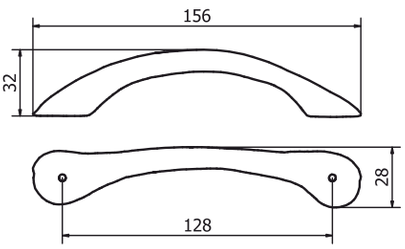

Bronzo scuro *Dark bronze*	51
Verde antico *Old green*	52
Argentato *Silver*	53
Bronzo chiaro *Light bronze*	54
Nichel anticato *Nickel aged*	55
Bronzo nero *Black bronze*	56
Bronzo notte *Night bronze*	57
Champagne VR *Champagne VR*	58

fama

PM1637

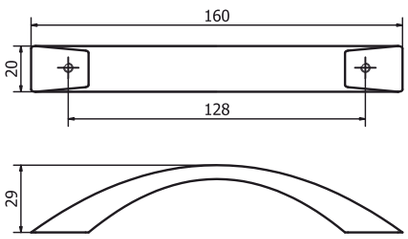

Bronzo scuro *Dark bronze*	51	
Verde antico *Old green*	52	
Argentato *Silver*	53	
Bronzo chiaro *Light bronze*	54	
Nichel anticato *Nickel aged*	55	
Bronzo nero *Black bronze*	56	
Bronzo notte *Night bronze*	57	
Champagne VR *Champagne VR*	58	

GAUDIUM

MANIGLIETTA PER MOBILI - *CABINET HANDLE*

PM1579

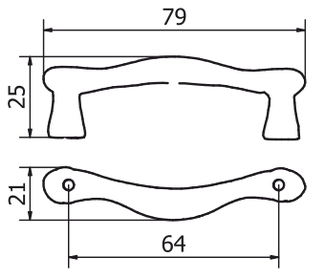

PM1580

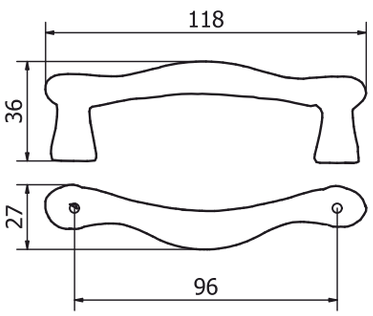

Bronzo scuro *Dark bronze*	51
Verde antico *Old green*	52
Argentato *Silver*	53
Bronzo chiaro *Light bronze*	54
Nichel anticato *Nickel aged*	55
Bronzo nero *Black bronze*	56
Bronzo notte *Night bronze*	57
Champagne VR *Champagne VR*	58

PM1624

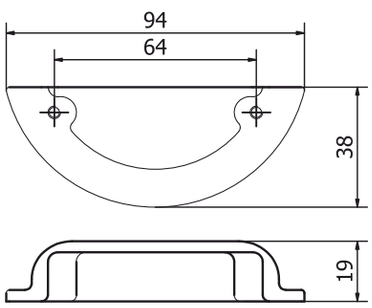

Bronzo scuro *Dark bronze*	51	
Verde antico *Old green*	52	
Argentato *Silver*	53	
Bronzo chiaro *Light bronze*	54	
Nichel anticato *Nickel aged*	55	
Bronzo nero *Black bronze*	56	
Bronzo notte *Night bronze*	57	
Champagne VR *Champagne VR*	58	

GAUDIUM

MANIGLIETTA PER MOBILI - *CABINET HANDLE*

PM1632

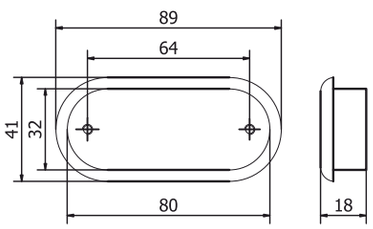

Bronzo scuro *Dark bronze*	51
Verde antico *Old green*	52
Argentato *Silver*	53
Bronzo chiaro *Light bronze*	54
Nichel anticato *Nickel aged*	55
Bronzo nero *Black bronze*	56
Bronzo notte *Night bronze*	57
Champagne VR *Champagne VR*	58

fama

GAUDIUM

MANIGLIETTA PER MOBILI - *CABINET HANDLE*

PM1611 (128)

PM1612 (224)

PM1613 (384)

PM1614 (512)

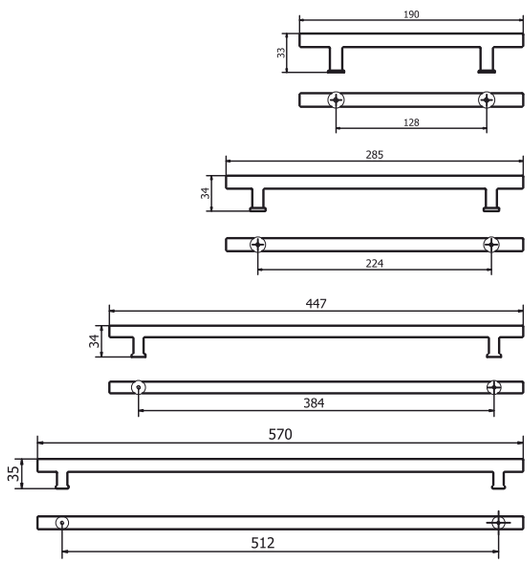

Bronzo scuro *Dark bronze*	51	
Verde antico *Old green*	52	
Argentato *Silver*	53	
Bronzo chiaro *Light bronze*	54	
Nichel anticato *Nickel aged*	55	
Bronzo nero *Black bronze*	56	
Bronzo notte *Night bronze*	57	
Champagne VR *Champagne VR*	58	

Feel. Touch. Live.

GAUDIUM

MANIGLIETTA PER MOBILI - *CABINET HANDLE*

PM1733-384

PM1733-96/128

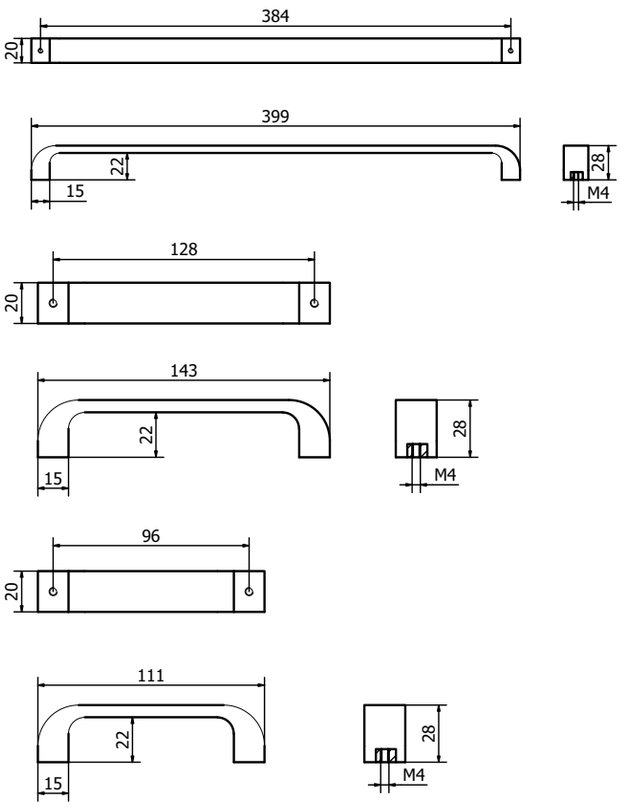

Bronzo scuro *Dark bronze*	51
Verde antico *Old green*	52
Argentato *Silver*	53
Bronzo chiaro *Light bronze*	54
Nichel anticato *Nickel aged*	55
Bronzo nero *Black bronze*	56
Bronzo notte *Night bronze*	57
Champagne VR *Champagne VR*	58

PM1734

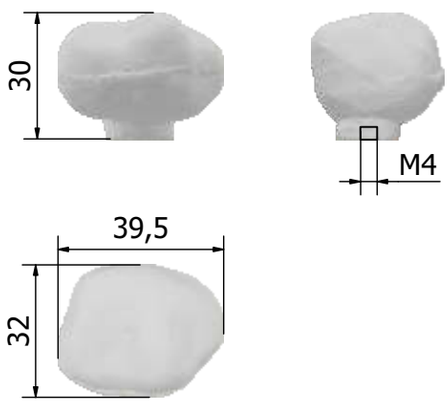

Bronzo scuro *Dark bronze*	51	
Verde antico *Old green*	52	
Argentato *Silver*	53	
Bronzo chiaro *Light bronze*	54	
Nichel anticato *Nickel aged*	55	
Bronzo nero *Black bronze*	56	
Bronzo notte *Night bronze*	57	
Champagne VR *Champagne VR*	58	

GAUDIUM

POMOLINO PER MOBILI - *FURNITURE KNOB*

PM1735

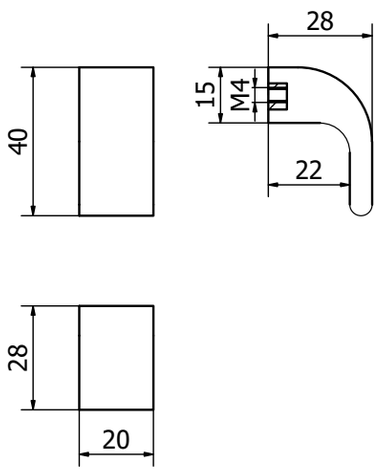

	Bronzo scuro *Dark bronze*	51
	Verde antico *Old green*	52
	Argentato *Silver*	53
	Bronzo chiaro *Light bronze*	54
	Nichel anticato *Nickel aged*	55
	Bronzo nero *Black bronze*	56
	Bronzo notte *Night bronze*	57
	Champagne VR *Champagne VR*	58

fama

PM1741

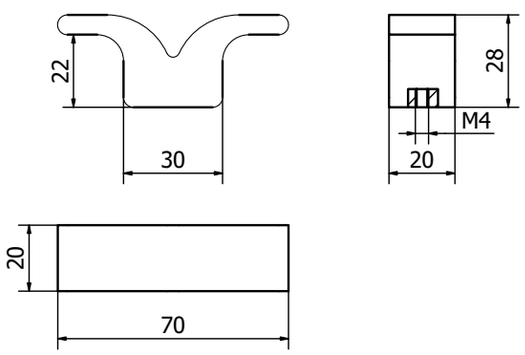

Bronzo scuro *Dark bronze*	51	
Verde antico *Old green*	52	
Argentato *Silver*	53	
Bronzo chiaro *Light bronze*	54	
Nichel anticato *Nickel aged*	55	
Bronzo nero *Black bronze*	56	
Bronzo notte *Night bronze*	57	
Champagne VR *Champagne VR*	58	

GAUDIUM

POMOLINO PER MOBILI - *FURNITURE KNOB*

PM1742

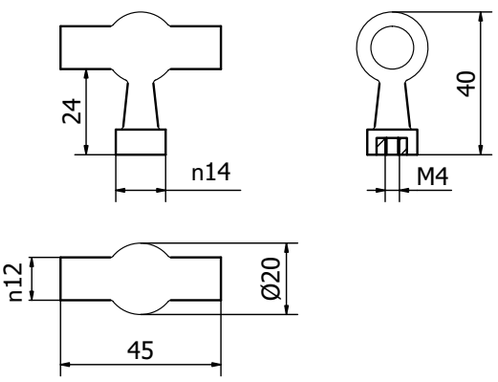

	Bronzo scuro *Dark bronze*	51
	Verde antico *Old green*	52
	Argentato *Silver*	53
	Bronzo chiaro *Light bronze*	54
	Nichel anticato *Nickel aged*	55
	Bronzo nero *Black bronze*	56
	Bronzo notte *Night bronze*	57
	Champagne VR *Champagne VR*	58

PM1741-96-128-160

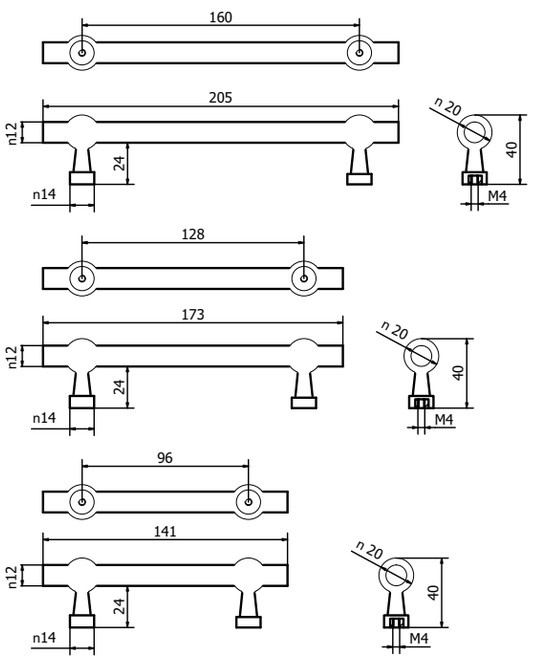

Bronzo scuro *Dark bronze*	51	
Verde antico *Old green*	52	
Argentato *Silver*	53	
Bronzo chiaro *Light bronze*	54	
Nichel anticato *Nickel aged*	55	
Bronzo nero *Black bronze*	56	
Bronzo notte *Night bronze*	57	
Champagne VR *Champagne VR*	58	

GAUDIUM

CAMPANELLO - *DOOR BELL*

UD152

UD153

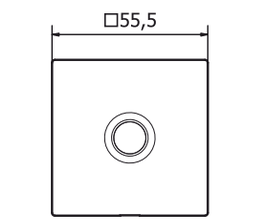

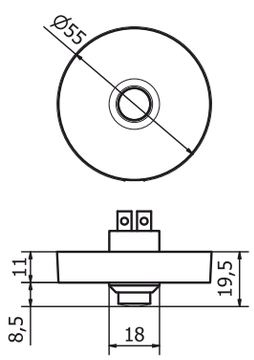

Bronzo scuro *Dark bronze*	51
Verde antico *Old green*	52
Argentato *Silver*	53
Bronzo chiaro *Light bronze*	54
Nichel anticato *Nickel aged*	55
Bronzo nero *Black bronze*	56
Bronzo notte *Night bronze*	57
Champagne VR *Champagne VR*	58

GAUDIUM

NICCHIA PER PORTE SCORREVOLI
SLIDING DOOR HANDLE

NS4736 - WC

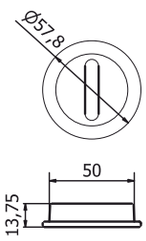

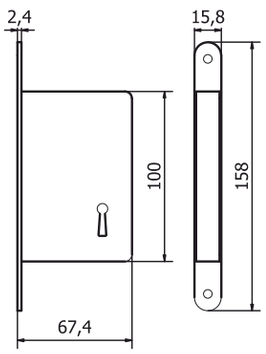

NS4736-FN

NS4738

Bronzo scuro *Dark bronze*	51	
Verde antico *Old green*	52	
Argentato *Silver*	53	
Bronzo chiaro *Light bronze*	54	
Nichel anticato *Nickel aged*	55	
Bronzo nero *Black bronze*	56	
Bronzo notte *Night bronze*	57	
Champagne VR *Champagne VR*	58	

ARB

ORIS
Feel. Touch. Live.

ARBORIS

MANETTONE PER PORTE - *DOOR PULL HANDLE*

MG2422

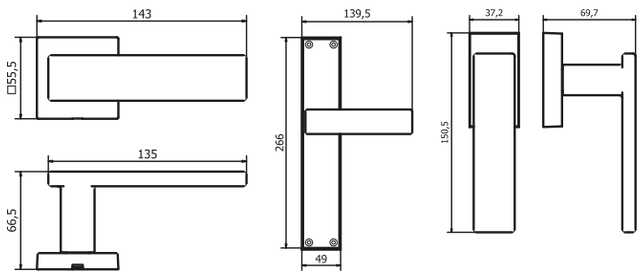

Maniglia su placca
Handle on plate

MG2421

Maniglie per finestra
Window handle

MG2423

	Bronzo scuro *Dark bronze*	51
	Verde antico *Old green*	52
	Argentato *Silver*	53
	Bronzo chiaro *Light bronze*	54
	Nichel anticato *Nickel aged*	55
	Bronzo nero *Black bronze*	56
	Bronzo notte *Night bronze*	57
	Champagne VR *Champagne VR*	58

fama

MT4083

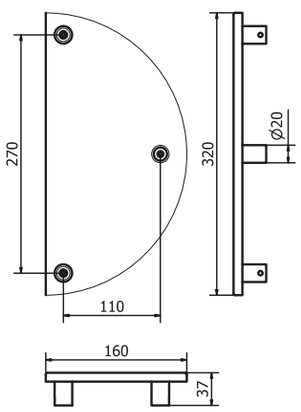

Bronzo scuro *Dark bronze*	51	
Verde antico *Old green*	52	
Argentato *Silver*	53	
Bronzo chiaro *Light bronze*	54	
Nichel anticato *Nickel aged*	55	
Bronzo nero *Black bronze*	56	
Bronzo notte *Night bronze*	57	
Champagne VR *Champagne VR*	58	

ARBORIS

MANETTONE PER PORTE - *DOOR PULL HANDLE*

MT4084

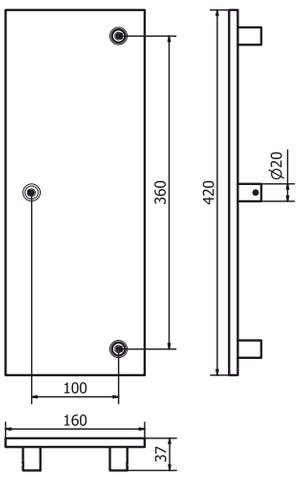

Bronzo scuro *Dark bronze*	51
Verde antico *Old green*	52
Argentato *Silver*	53
Bronzo chiaro *Light bronze*	54
Nichel anticato *Nickel aged*	55
Bronzo nero *Black bronze*	56
Bronzo notte *Night bronze*	57
Champagne VR *Champagne VR*	58

fama

MANETTONE PER PORTE - *DOOR PULL HANDLE*

MT4095

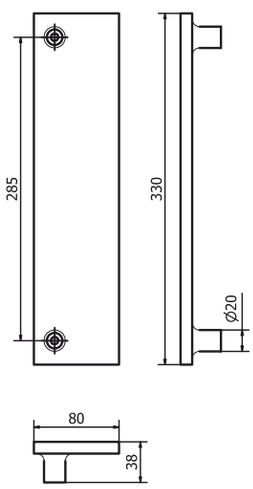

Bronzo scuro *Dark bronze*	51	
Verde antico *Old green*	52	
Argentato *Silver*	53	
Bronzo chiaro *Light bronze*	54	
Nichel anticato *Nickel aged*	55	
Bronzo nero *Black bronze*	56	
Bronzo notte *Night bronze*	57	
Champagne VR *Champagne VR*	58	

ARBORIS

MANETTONE PER PORTE - *DOOR PULL HANDLE*

MT4085

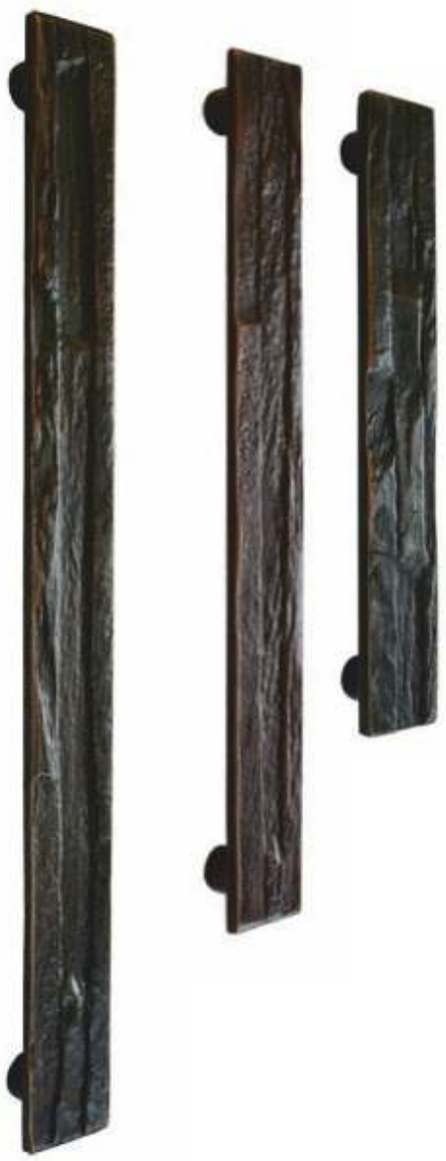

MT4085-224

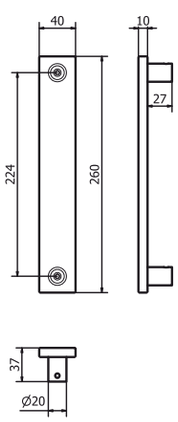

MT4085-315

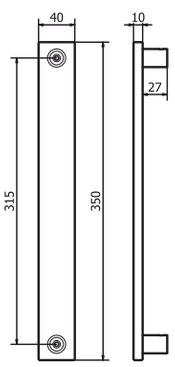

MT4085-384

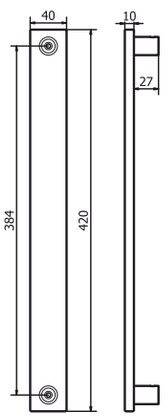

	Bronzo scuro *Dark bronze*	51
	Verde antico *Old green*	52
	Argentato *Silver*	53
	Bronzo chiaro *Light bronze*	54
	Nichel anticato *Nickel aged*	55
	Bronzo nero *Black bronze*	56
	Bronzo notte *Night bronze*	57
	Champagne VR *Champagne VR*	58

fama

PM1656

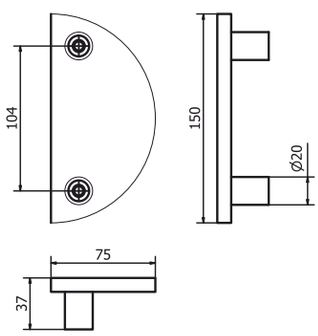

Bronzo scuro *Dark bronze*	51	
Verde antico *Old green*	52	
Argentato *Silver*	53	
Bronzo chiaro *Light bronze*	54	
Nichel anticato *Nickel aged*	55	
Bronzo nero *Black bronze*	56	
Bronzo notte *Night bronze*	57	
Champagne VR *Champagne VR*	58	

ARBORIS

MANIGLIETTA PER MOBILI - *CABINET HANDLE*

PM1657

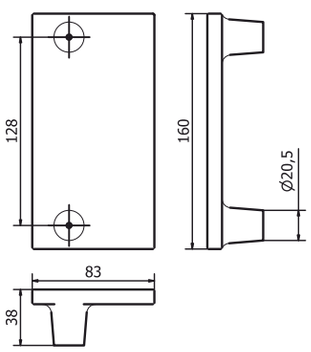

	Bronzo scuro *Dark bronze*	51
	Verde antico *Old green*	52
	Argentato *Silver*	53
	Bronzo chiaro *Light bronze*	54
	Nichel anticato *Nickel aged*	55
	Bronzo nero *Black bronze*	56
	Bronzo notte *Night bronze*	57
	Champagne VR *Champagne VR*	58

fama

PM1654

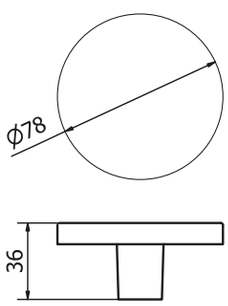

Bronzo scuro *Dark bronze*	51	
Verde antico *Old green*	52	
Argentato *Silver*	53	
Bronzo chiaro *Light bronze*	54	
Nichel anticato *Nickel aged*	55	
Bronzo nero *Black bronze*	56	
Bronzo notte *Night bronze*	57	
Champagne VR *Champagne VR*	58	

ARBORIS

MANIGLIETTA PER MOBILI - *CABINET HANDLE*

PM1655

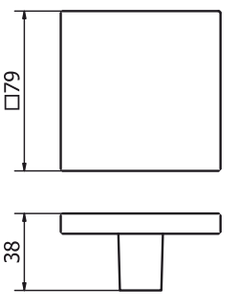

	Bronzo scuro *Dark bronze*	51
	Verde antico *Old green*	52
	Argentato *Silver*	53
	Bronzo chiaro *Light bronze*	54
	Nichel anticato *Nickel aged*	55
	Bronzo nero *Black bronze*	56
	Bronzo notte *Night bronze*	57
	Champagne VR *Champagne VR*	58

PM1658

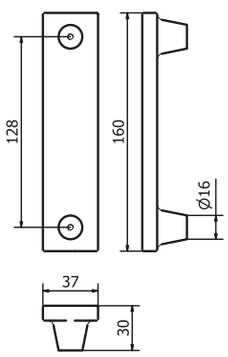

Bronzo scuro *Dark bronze*	51	
Verde antico *Old green*	52	
Argentato *Silver*	53	
Bronzo chiaro *Light bronze*	54	
Nichel anticato *Nickel aged*	55	
Bronzo nero *Black bronze*	56	
Bronzo notte *Night bronze*	57	
Champagne VR *Champagne VR*	58	

ARBORIS

MANIGLIETTA PER MOBILI - *CABINET HANDLE*

PM1652

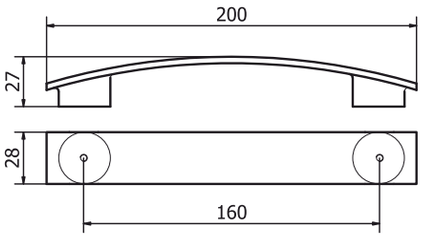

	Bronzo scuro *Dark bronze*	51
	Verde antico *Old green*	52
	Argentato *Silver*	53
	Bronzo chiaro *Light bronze*	54
	Nichel anticato *Nickel aged*	55
	Bronzo nero *Black bronze*	56
	Bronzo notte *Night bronze*	57
	Champagne VR *Champagne VR*	58

fama

PM1653

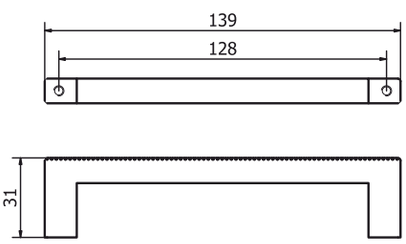

Bronzo scuro *Dark bronze*	51	
Verde antico *Old green*	52	
Argentato *Silver*	53	
Bronzo chiaro *Light bronze*	54	
Nichel anticato *Nickel aged*	55	
Bronzo nero *Black bronze*	56	
Bronzo notte *Night bronze*	57	
Champagne VR *Champagne VR*	58	

RAW E

BRASS

Feel. Touch. Live.

RAW BRASS

Materia forgiata secondo un'antica tecnica, nel fascino di una tradizione che è rimasta inalterata nei secoli. Così nasce una linea di grande eccellenza artigianale, Raw Brass. Tutti i prodotti di questa linea sono interamente realizzati in ottone e lavorati a mano, utilizzando le tecniche della fusione in terra tramandate dall'antichità. Il passato si sprigiona in tutta la sua bellezza formale in questi gioielli di tecnica.

Material forged according to an ancient technique, in the charm of a tradition that has remained unchanged over the centuries. This is how a line of great craftsmanship is born, Raw Brass. All the products of this line are entirely made of brass and worked by hand, using the techniques of earth fusion handed down from antiquity. The past is released in all its formal beauty in these jewels of technique.

GAUDIUM

Tutti gli articoli delle collezioni Latus, Gaudium e Arboris sono disponibili in ottone fuso a terra con finitura Raw.
All items in the Latus, Gaudium and Arboris collections are available in ground cast brass with Raw finish.

ARBORIS

LATUS

Rosetten

RS2
55,5x55,5x11 mm

RS33
52x52x6,5 mm

RS35
45x45x9,5 mm

RS5
71x37,5x14,2 mm

RS4-SX
50x50x4,2 mm

RS4-DX
50x50x4,2 mm

RS30
175x40x14 mm

RS3
55x11 mm

RS34
52x6 mm

RS36
44,5x9,5 mm

RS20
53x13 mm

RS6
71x37,5x14,2 mm

MG9002
(RS2)

MG9008
(RS4)

MG9003

MG9009

MG9001

MG9014

MG9005
(RS3)

MG9019
(RS20)

MG9006

MG9020

MG9004

MG9021

MG9030
(RS33)

MG9033
(RS34)

MG9031

MG9034

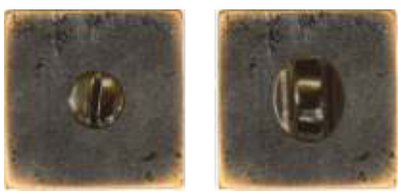

MG9032

MG9035

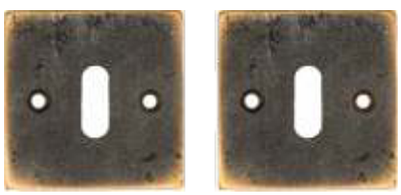

MG9036
(RS35)

MG9039
(RS36)

MG9037

MG9040

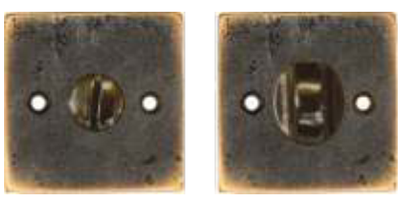

MG9038

MG9041

BOCCHETTE DI SICUREZZA - *SECURITY ROSES*

MG9022

MG9023

MG9024

MG9025

MG9026

MG9027

MG9028

MG9029

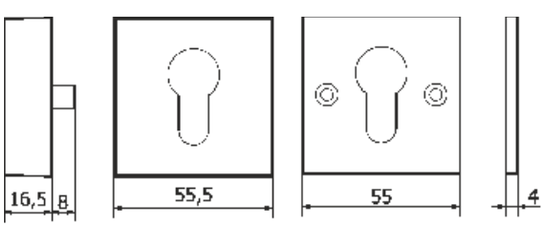

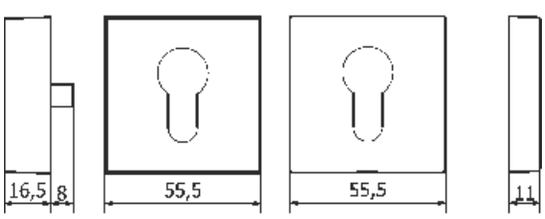

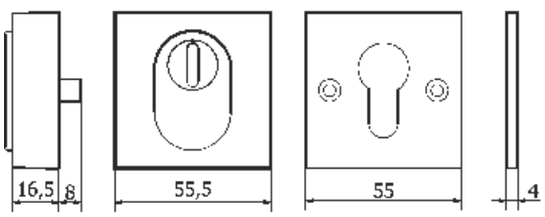

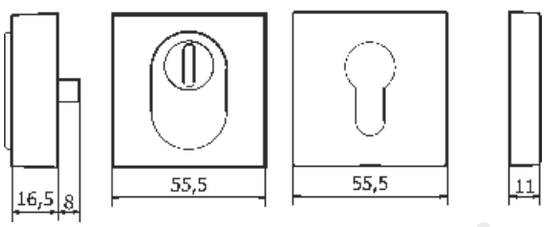

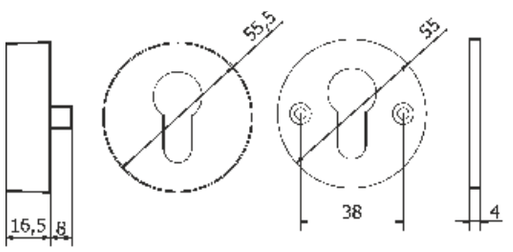

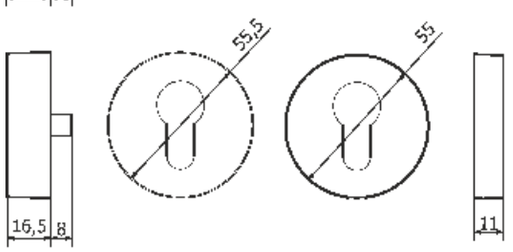

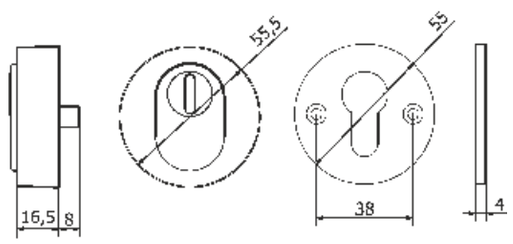

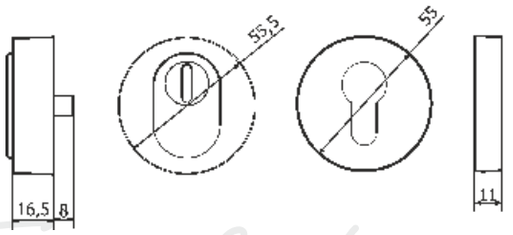

Feel. Touch. Live.

Plates

PCO1
270x50x16 mm

PCO1A
270x35x15,5 mm

PC52
232x41x4 mm

PCO2
262x50x13,2 mm

PCO2A
265x40x15,5 mm

PC53
230x44x5 mm

notes

ARTW

VORK
Feel. Touch. Live.

Hand Working or Machine Processing

Incisioni eseguite a mano da maestri cesellatori, provenienti dalle più prestigiose scuole d'arte, i quali, solamente dopo anni di apprendimento ed esercizio della manualità, si accingono a realizzare delle vere opere d'arte nella materia. La forte capacità di imprimere il cesello o il bulino tutti con apice di diamante, ci hanno spinto a realizzare texture tutte simili ma nessuna uguale, donando ai vari prodotti una nuova forma e lucentezza imprevedibile. Parlare dei prodotti sui quali operiamo è praticamente impossibile perché tutto può essere reso un vero e proprio gioiello dalle mani dei nostri cesellatori.

Engravings done by hand by master chisellers, coming from the most prestigious art schools, which, only after years of learning and exercising manual skills, are going to realize real works of art in the subject. The strong ability to impress the chisel or the burin all with a diamond apex, have led us to create textures all similar but none the same, giving the various products a new shape and unpredictable shine. Talking about the products on which we operate is practically impossible because everything can be made a real jewel by the hands of our chisellers.

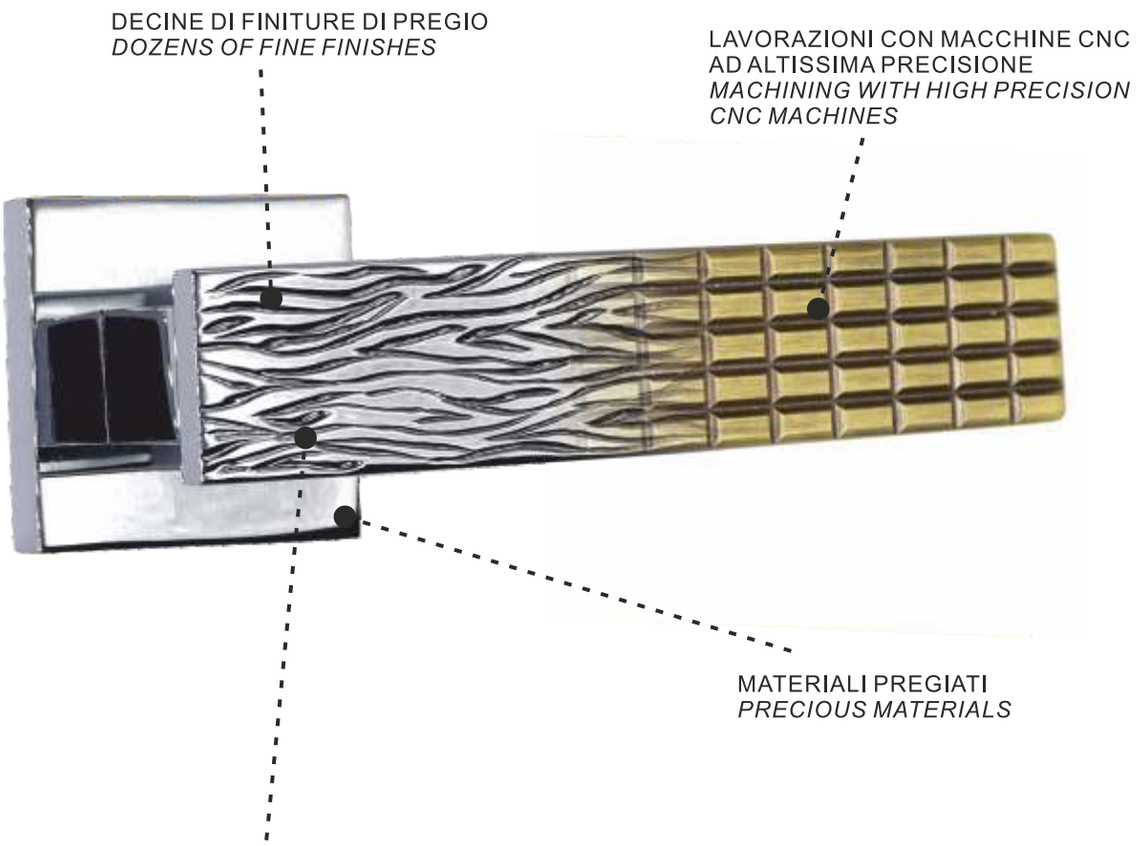

ARTWORK

MANIGLIA PER PORTA - *DOOR HANDLE*

VITTORIA - RS28

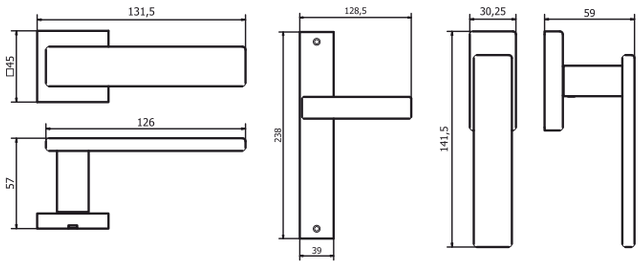

VITTORIA-PLACCA

VITTORIA-DK

Tutte le finiture disponibili escluse
51-52-53-54-55-56-57

All Finishing Available Excluding
51-52-53-54-55-56-57

fama

ARTWORK

MANIGLIA PER PORTA - *DOOR HANDLE*

IRIS

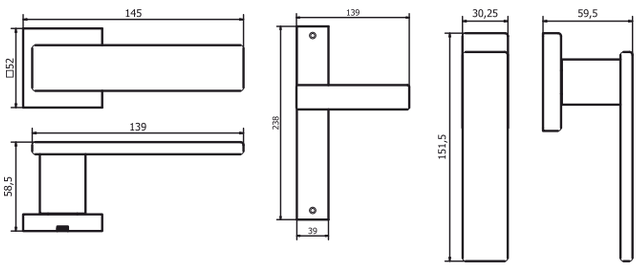

IRIS-PLACCA

IRIS-DK

Tutte le finiture disponibili escluse
51-52-53-54-55-56-57

All Finishing Available Excluding
51-52-53-54-55-56-57

ARTWORK

MANIGLIA PER PORTA - *DOOR HANDLE*

PRISMA

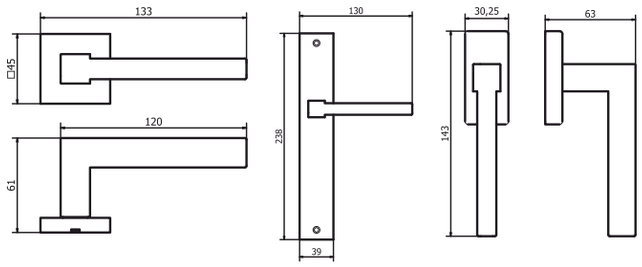

PRISMA-PLACCA

PRISMA-DK

Tutte le finiture disponibili escluse
51-52-53-54-55-56-57

All Finishing Available Excluding
51-52-53-54-55-56-57

fama

ARTWORK

MANIGLIA PER PORTA - *DOOR HANDLE*

HARMONY

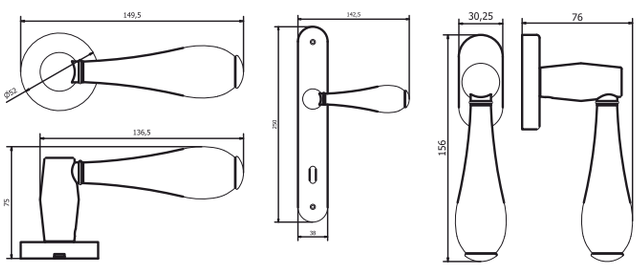

HARMONY-PLACCA

HARMONY-DK

Tutte le finiture disponibili escluse
51-52-53-54-55-56-57

All Finishing Available Excluding
51-52-53-54-55-56-57

ARTWORK

MANIGLIA PER PORTA - *DOOR HANDLE*

AKTUELL

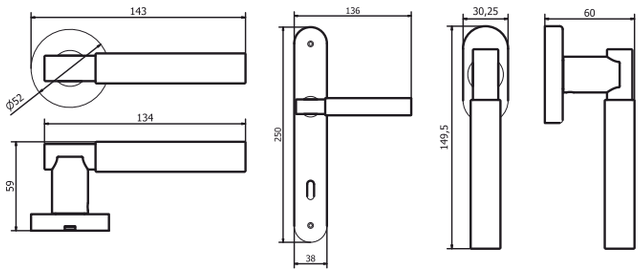

AKTUELL-PLACCA

AKTUELL-DK

Tutte le finiture disponibili escluse
51-52-53-54-55-56-57

All Finishing Available Excluding
51-52-53-54-55-56-57

fama

ARTWORK

MANIGLIA PER PORTA - *DOOR HANDLE*

CLEVER

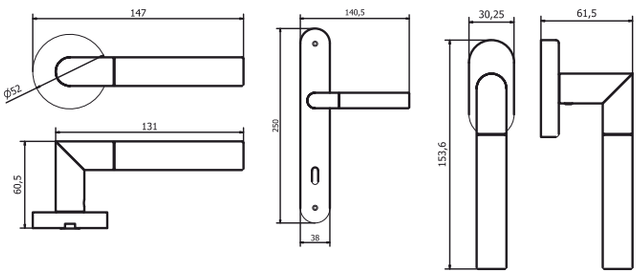

CLEVER-PLACCA

CLEVER-DK

Tutte le finiture disponibili escluse
51-52-53-54-55-56-57

All Finishing Available Excluding
51-52-53-54-55-56-57

ARTWORK

MANIGLIA PER PORTA - *DOOR HANDLE*

MURANO

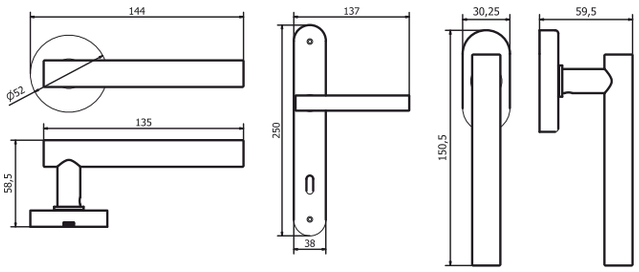

MURANO-PLACCA

MURANO-DK

Tutte le finiture disponibili escluse
51-52-53-54-55-56-57

All Finishing Available Excluding
51-52-53-54-55-56-57

fama

ARTWORK

MANIGLIA PER PORTA - *DOOR HANDLE*

STRESA

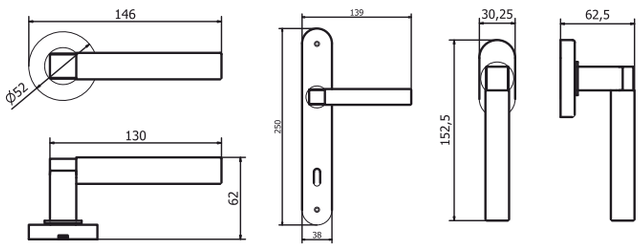

STRESA-PLACCA

STRESA-DK

Tutte le finiture disponibili escluse
51-52-53-54-55-56-57

All Finishing Available Excluding
51-52-53-54-55-56-57

ARTWORK

MANIGLIA PER PORTA - *DOOR HANDLE*

TOUCH

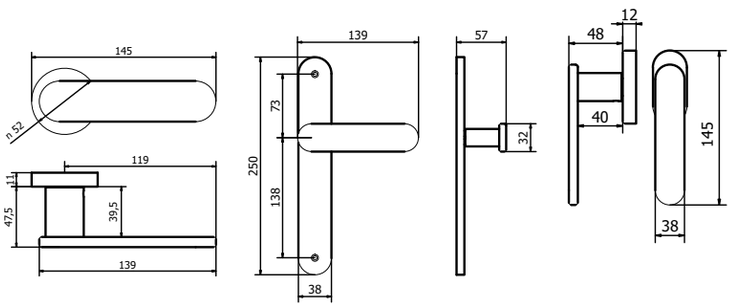

TOUCH-PLACCA

TOUCH-DK

Tutte le finiture disponibili escluse
51-52-53-54-55-56-57

All Finishing Available Excluding
51-52-53-54-55-56-57

fama

MANIGLIA PER PORTA - *DOOR HANDLE*

COMPACT

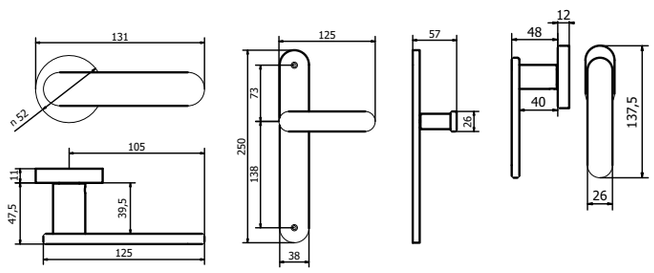

COMPACT-PLACCA

COMPACT-DK

Tutte le finiture disponibili escluse
51-52-53-54-55-56-57

All Finishing Available Excluding
51-52-53-54-55-56-57

ARTWORK

MANIGLIONE PER PORTE ALZANTI SCORREVOLI
SLIDING DOOR PULL HANDLE

AS1102

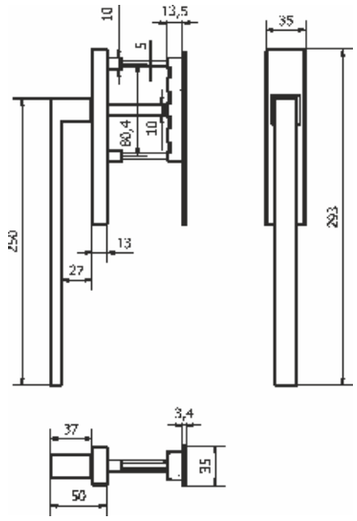

Tutte le finiture disponibili escluse
51-52-53-54-55-56-57

All Finishing Available Excluding
51-52-53-54-55-56-57

fama

ARTWORK

MANIGLIA PER PORTA - *DOOR HANDLE*

AS1104

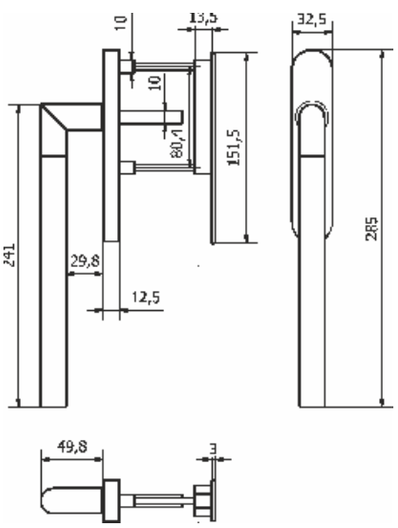

Tutte le finiture disponibili escluse
51-52-53-54-55-56-57

All Finishing Available Excluding
51-52-53-54-55-56-57

ARTWORK

FERMA PORTA - *DOOR STOP*

FP602

FP613

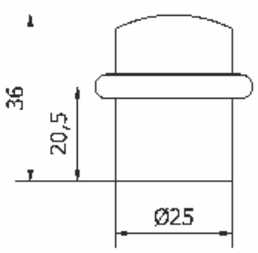

FP602

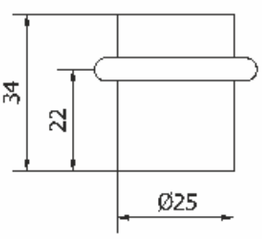

FP613

Tutte le finiture disponibili escluse
51-52-53-54-55-56-57

All Finishing Available Excluding
51-52-53-54-55-56-57

fama

ARTWORK

POMOLO PER PORTA - *DOOR KNOB*

PL1637

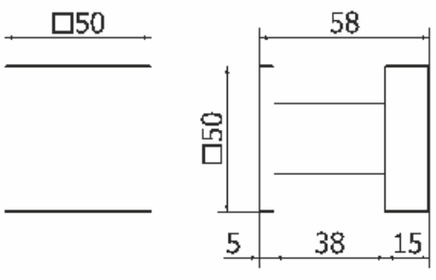

PL1637-50

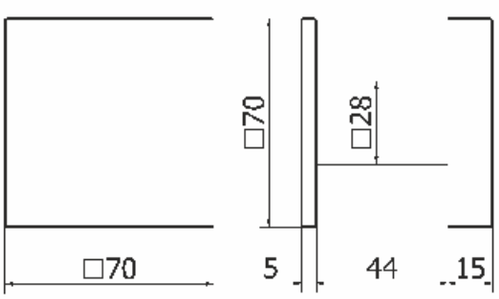

PL1637-70

Tutte le finiture disponibili escluse
51-52-53-54-55-56-57

All Finishing Available Excluding
51-52-53-54-55-56-57

ARTWORK

POMOLO PER PORTA - *DOOR KNOB*

PL1638

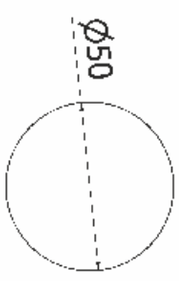

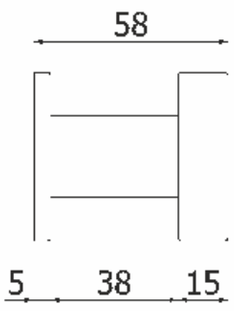

PL1638-50

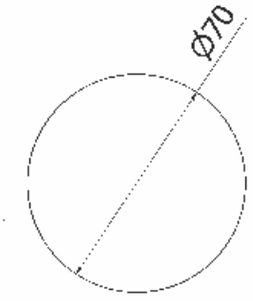

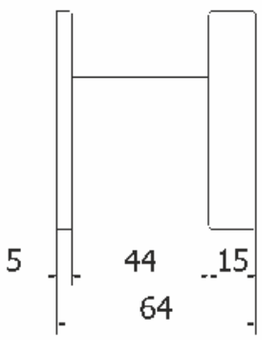

PL1638-70

Tutte le finiture disponibili escluse
51-52-53-54-55-56-57

All Finishing Available Excluding
51-52-53-54-55-56-57

fama

ARTWORK

POMOLO PER PORTA - *DOOR KNOB*

PL1634

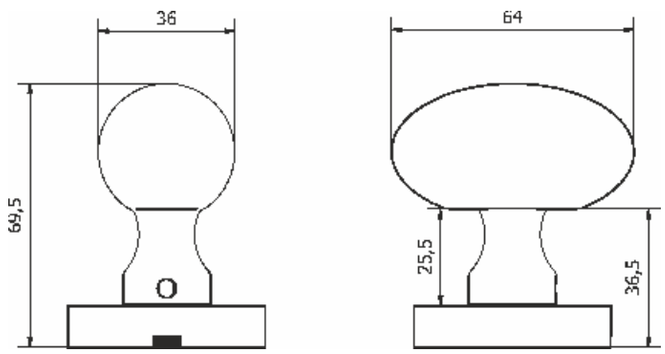

Tutte le finiture disponibili escluse
51-52-53-54-55-56-57

All Finishing Available Excluding
51-52-53-54-55-56-57

ARTWORK

NICCHIE PER PORTE SCORREVOLI
SLIDING DOOR HANDLE

NS4751

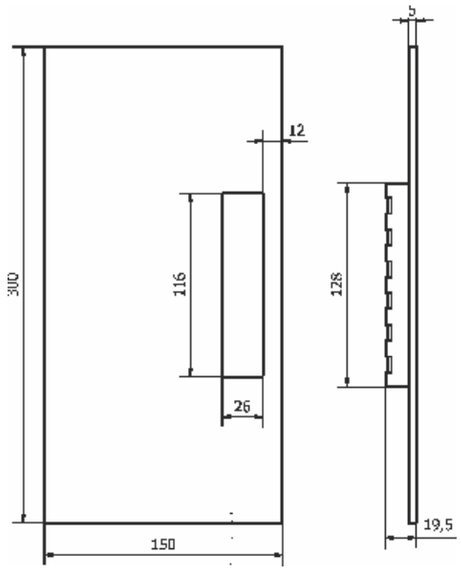

Tutte le finiture disponibili escluse
51-52-53-54-55-56-57

All Finishing Available Excluding
51-52-53-54-55-56-57

fama

NICCHIE PER PORTE SCORREVOLI
SLIDING DOOR HANDLE

NS4752

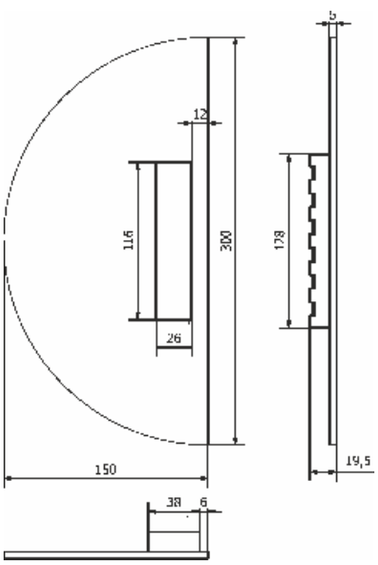

Tutte le finiture disponibili escluse
51-52-53-54-55-56-57

All Finishing Available Excluding
51-52-53-54-55-56-57

ARTWORK

NICCHIE PER PORTE SCORREVOLI
SLIDING DOOR HANDLE

NS4753

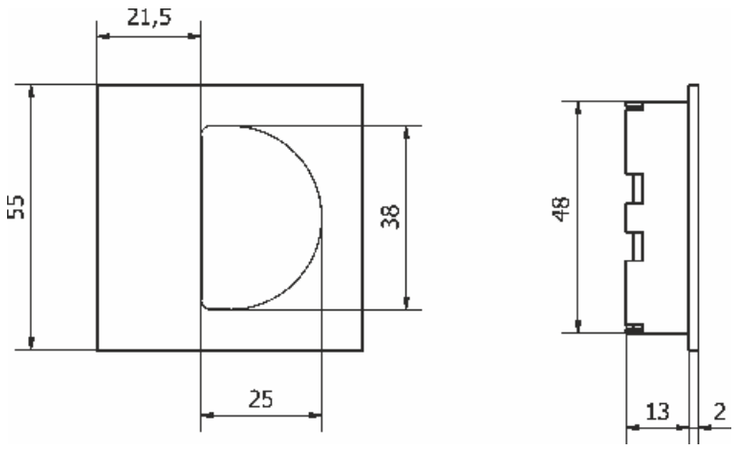

Tutte le finiture disponibili escluse
51-52-53-54-55-56-57

All Finishing Available Excluding
51-52-53-54-55-56-57

fama

ARTWORK

NICCHIE PER PORTE SCORREVOLI
SLIDING DOOR HANDLE

NS4754

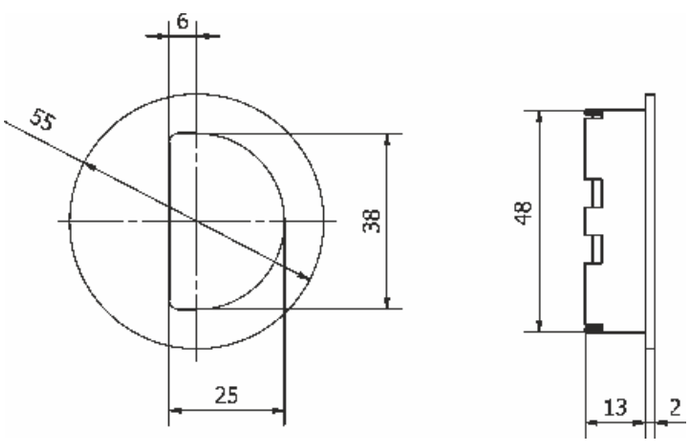

Tutte le finiture disponibili escluse
51-52-53-54-55-56-57

All Finishing Available Excluding
51-52-53-54-55-56-57

ARTWORK

NICCHIE PER PORTE SCORREVOLI
SLIDING DOOR HANDLE

NS4740

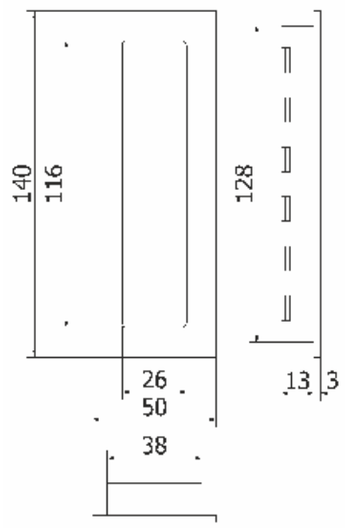

fama

Tutte le finiture disponibili escluse
51-52-53-54-55-56-57

All Finishing Available Excluding
51-52-53-54-55-56-57

ARTWORK

NICCHIE PER PORTE SCORREVOLI
SLIDING DOOR HANDLE

NS4741

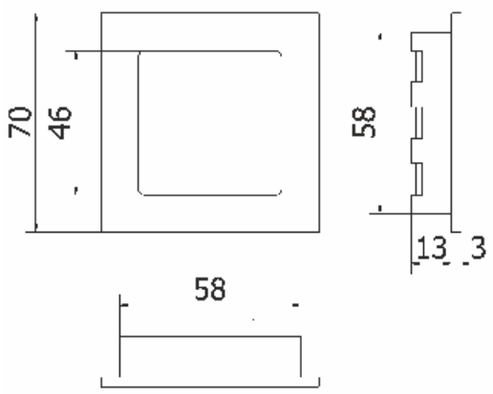

Tutte le finiture disponibili escluse
51-52-53-54-55-56-57

All Finishing Available Excluding
51-52-53-54-55-56-57

ARTWORK

NICCHIE PER PORTE SCORREVOLI
SLIDING DOOR HANDLE

NS4743

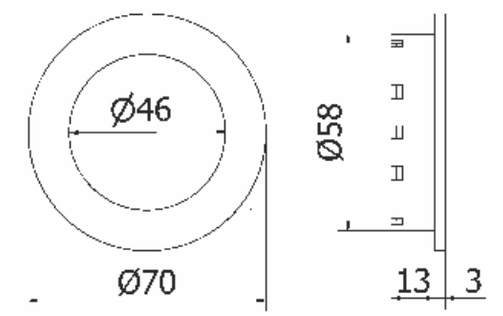

Tutte le finiture disponibili escluse
51-52-53-54-55-56-57

All Finishing Available Excluding
51-52-53-54-55-56-57

fama

PM1660/61

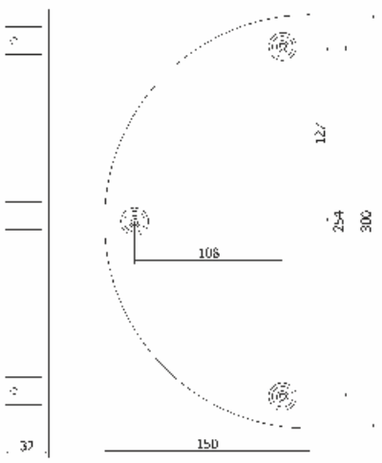

PM1661-300x150

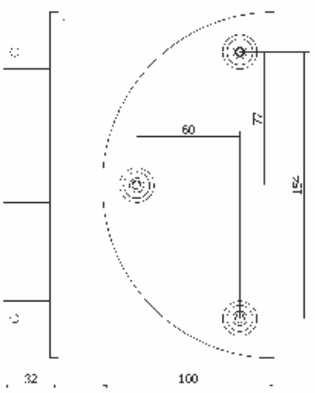

PM1661-200x100

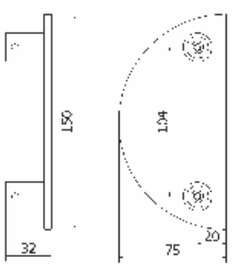

PM1660-150x75

Tutte le finiture disponibili escluse
51-52-53-54-55-56-57

All Finishing Available Excluding
51-52-53-54-55-56-57

ARTWORK

MANIGLIONI PER PORTE - *DOOR PULL HANDLE*

PM1662/63

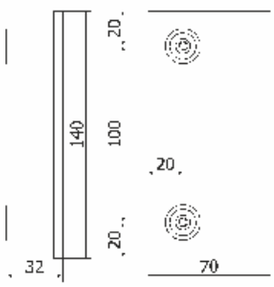

PM1662-140x70

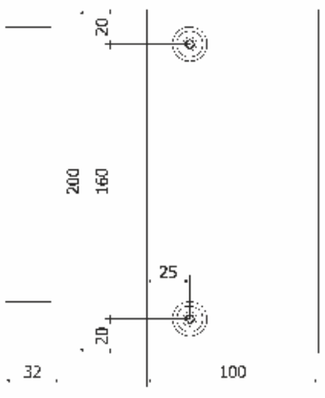

PM1663-200x100

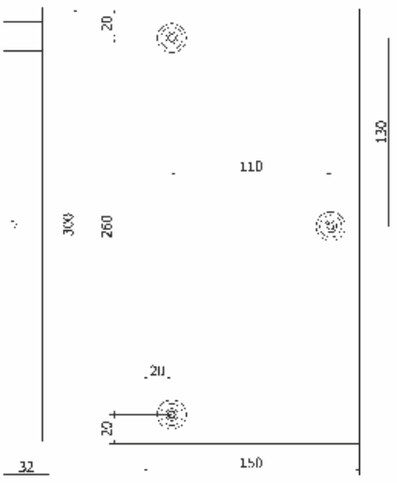

PM1663-300x150

Tutte le finiture disponibili escluse
51-52-53-54-55-56-57

All Finishing Available Excluding
51-52-53-54-55-56-57

fama

PM1664

300x35

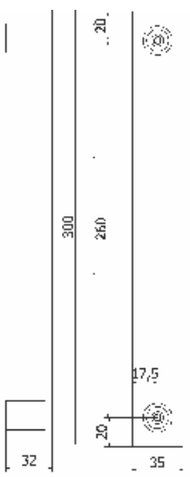

300x75

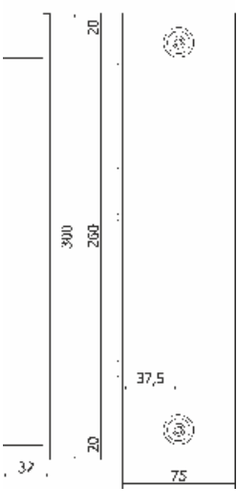

Tutte le finiture disponibili escluse
51-52-53-54-55-56-57

All Finishing Available Excluding
51-52-53-54-55-56-57

ARTWORK

MANIGLIONI PER PORTE - *DOOR PULL HANDLE*

MT4086

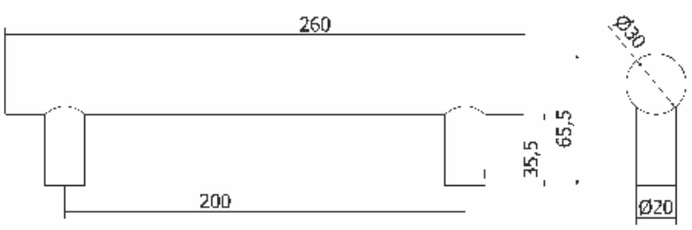

Tutte le finiture disponibili escluse
51-52-53-54-55-56-57

All Finishing Available Excluding
51-52-53-54-55-56-57

fama

ARTWORK

MANIGLIETTE PER MOBILI - *CABINET HANDLES*

PM1667

PM1667-96

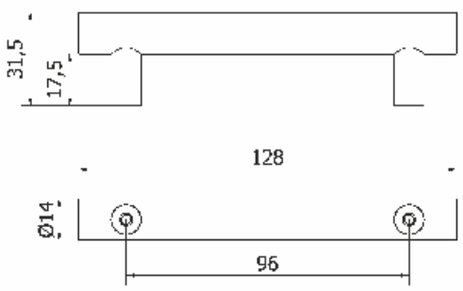

PM1667-128

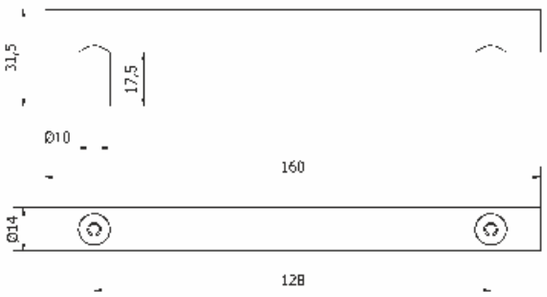

Tutte le finiture disponibili escluse
51-52-53-54-55-56-57

All Finishing Available Excluding
51-52-53-54-55-56-57

fama

ARTWORK

MANIGLIETTE PER MOBILI - *CABINET HANDLES*

PM1667

PM1667-96

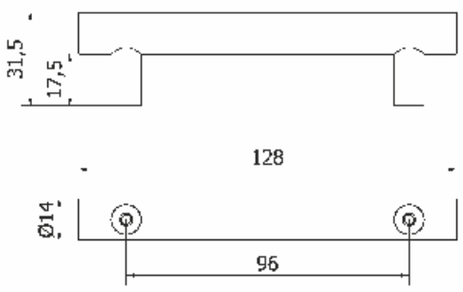

PM1667-128

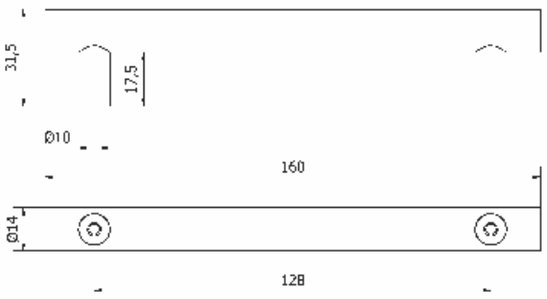

Tutte le finiture disponibili escluse
51-52-53-54-55-56-57

All Finishing Available Excluding
51-52-53-54-55-56-57

fama

PM1714

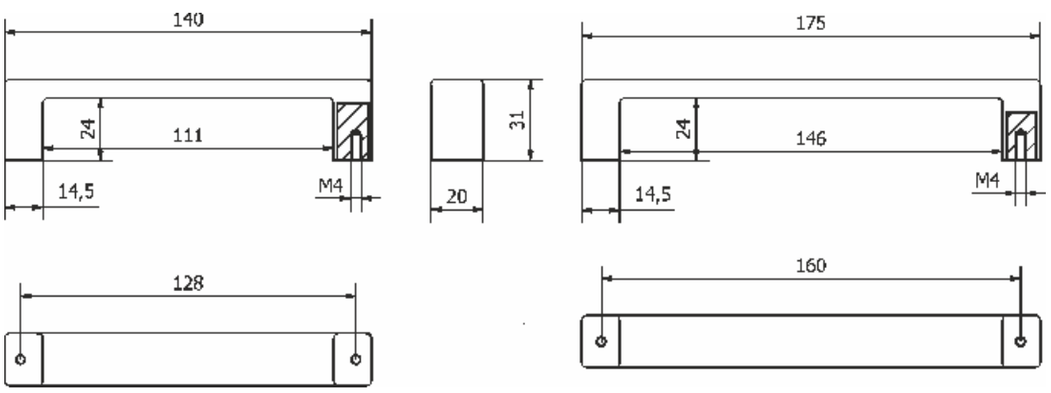

PM1714-128

PM1714-160

Tutte le finiture disponibili escluse
51-52-53-54-55-56-57

All Finishing Available Excluding
51-52-53-54-55-56-57

ARTWORK

MANIGLIETTE PER MOBILI - *CABINET HANDLES*

PM1643/42/41

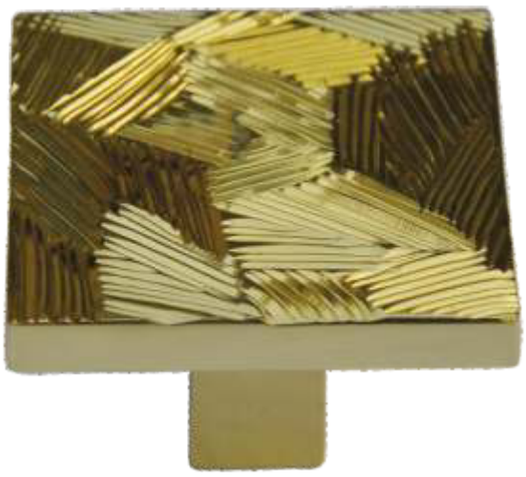

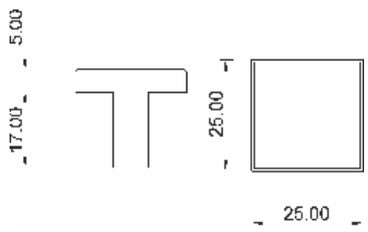

PM1642

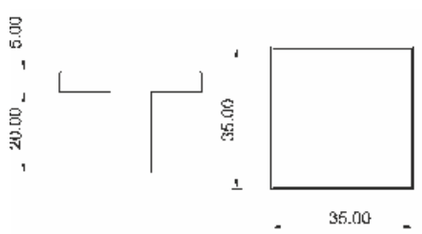

PM1641

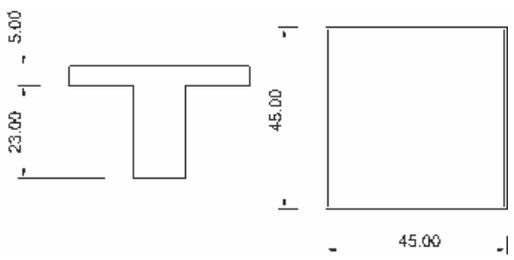

PM1643

Tutte le finiture disponibili escluse
51-52-53-54-55-56-57

All Finishing Available Excluding
51-52-53-54-55-56-57

fama

PM1673/74/75

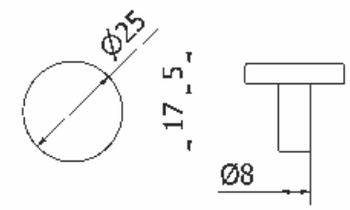

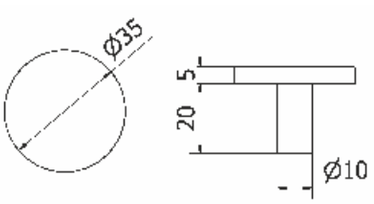

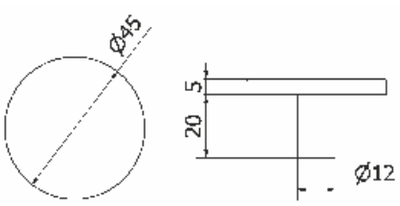

PM1673 **PM1674** **PM1675**

ARTWORK

MANIGLIETTE PER MOBILI - *CABINET HANDLES*

PM1685

PM1684

PM1685

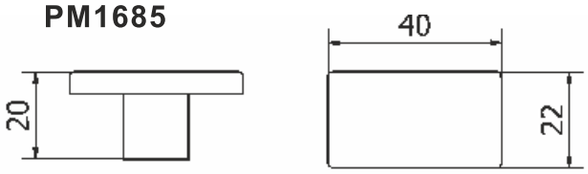

PM1684

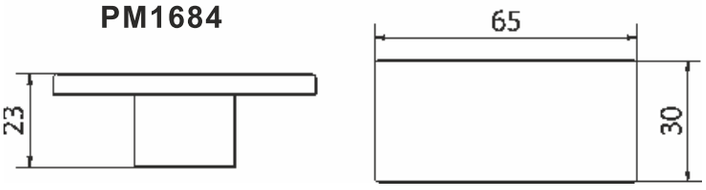

Tutte le finiture disponibili escluse
51-52-53-54-55-56-57

All Finishing Available Excluding
51-52-53-54-55-56-57

fama

PM1707

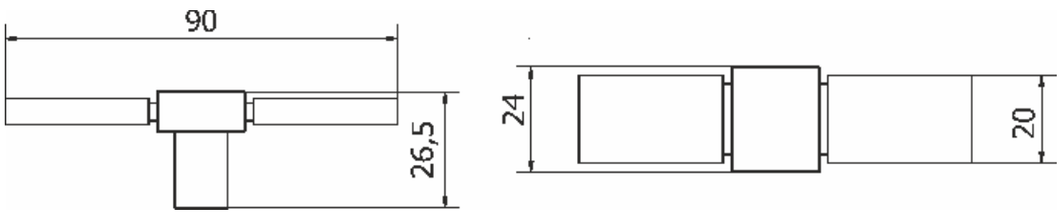

Tutte le finiture disponibili escluse
51-52-53-54-55-56-57

All Finishing Available Excluding
51-52-53-54-55-56-57

ARTWORK

MANIGLIETTE PER MOBILI - *CABINET HANDLES*

PM1705

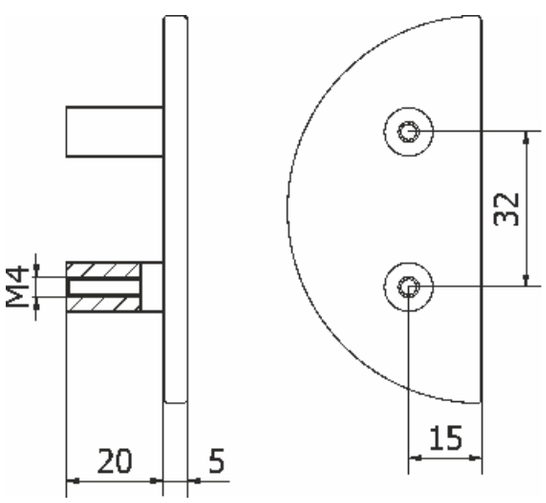

Tutte le finiture disponibili escluse
51-52-53-54-55-56-57

All Finishing Available Excluding
51-52-53-54-55-56-57

fama

PM1706

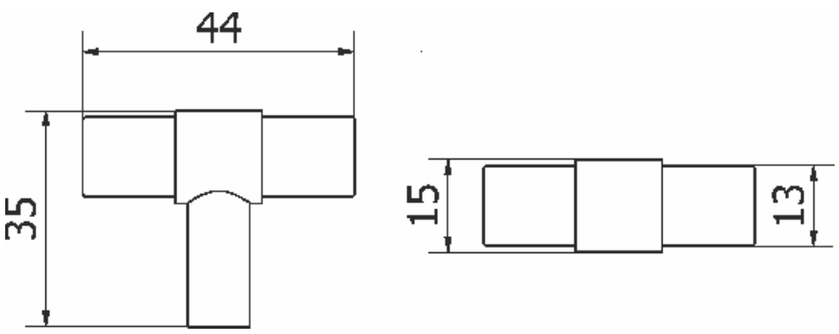

Tutte le finiture disponibili escluse
51-52-53-54-55-56-57

All Finishing Available Excluding
51-52-53-54-55-56-57

ARTWORK

MANIGLIETTE PER MOBILI - *CABINET HANDLES*

PM1693

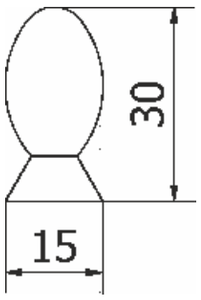

Tutte le finiture disponibili escluse
51-52-53-54-55-56-57

All Finishing Available Excluding
51-52-53-54-55-56-57

fama

MANIGLIETTE PER MOBILI - *CABINET HANDLES*

PM1699

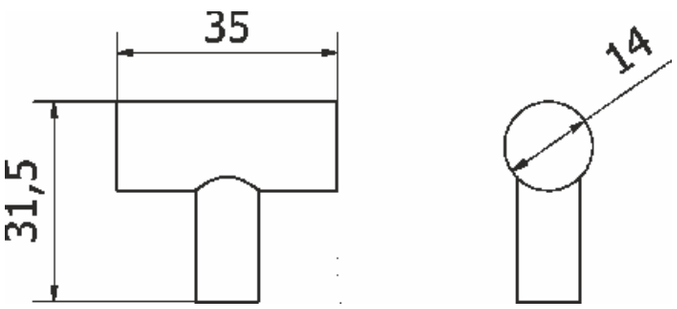

Tutte le finiture disponibili escluse
51-52-53-54-55-56-57

All Finishing Available Excluding
51-52-53-54-55-56-57

ARTWORK

MANIGLIETTE PER MOBILI - *CABINET HANDLES*

PM1711

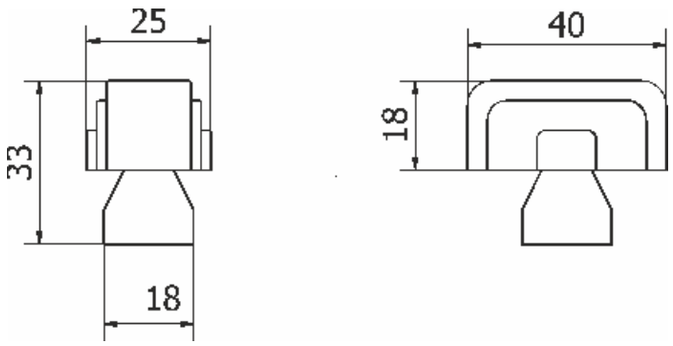

fama

Tutte le finiture disponibili escluse
51-52-53-54-55-56-57

All Finishing Available Excluding
51-52-53-54-55-56-57

PM1712

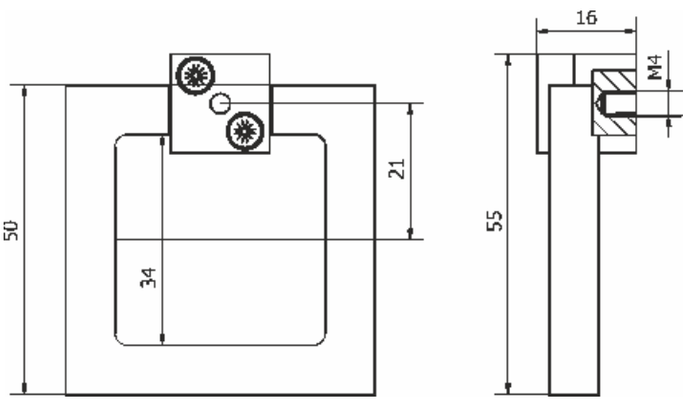

Tutte le finiture disponibili escluse
51-52-53-54-55-56-57

All Finishing Available Excluding
51-52-53-54-55-56-57

ARTWORK

MANIGLIETTE PER MOBILI - *CABINET HANDLES*

PM1710

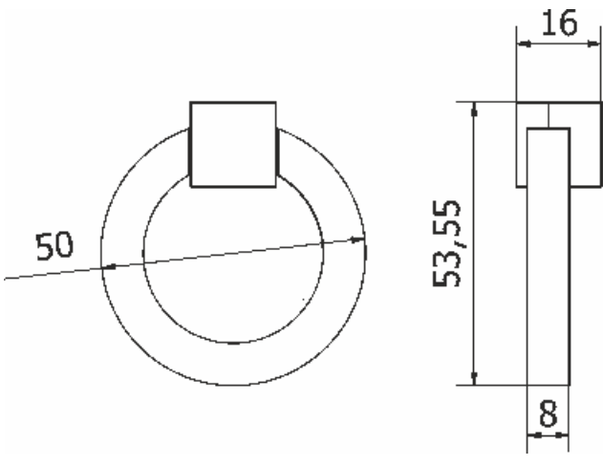

Tutte le finiture disponibili escluse
51-52-53-54-55-56-57

All Finishing Available Excluding
51-52-53-54-55-56-57

fama

MT4101-75/140/200/300

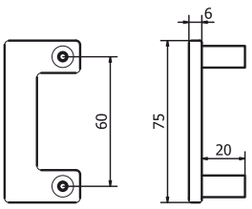

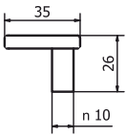

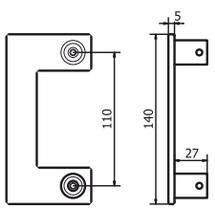

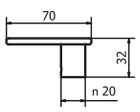

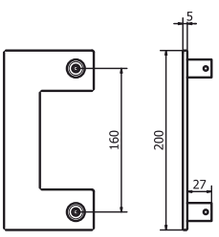

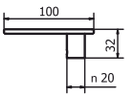

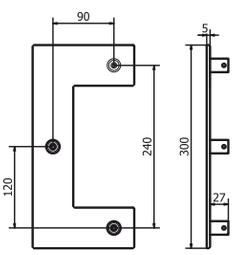

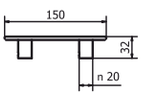

Tutte le finiture disponibili escluse
51-52-53-54-55-56-57

All Finishing Available Excluding
51-52-53-54-55-56-57

ARTWORK

MANIGLIETTE PER MOBILI - *CABINET HANDLES*

MT4100-75/150/200/300

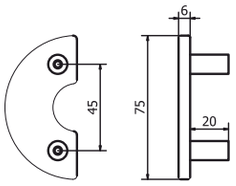

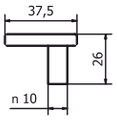

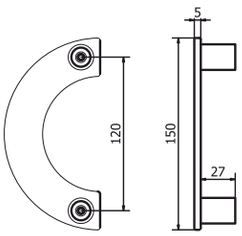

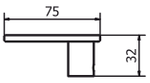

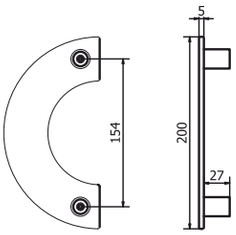

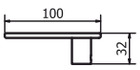

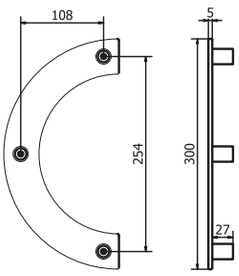

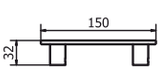

Tutte le finiture disponibili escluse
51-52-53-54-55-56-57

All Finishing Available Excluding
51-52-53-54-55-56-57

fama

PM1701-50/70

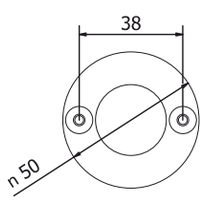

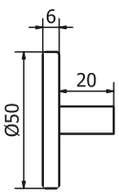

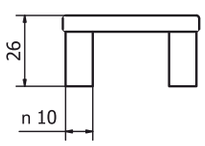

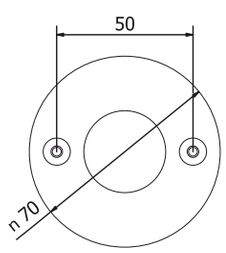

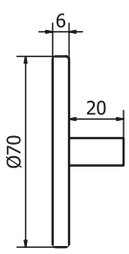

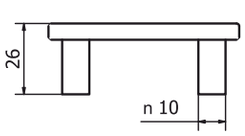

Tutte le finiture disponibili escluse
51-52-53-54-55-56-57

All Finishing Available Excluding
51-52-53-54-55-56-57

ARTWORK

MANIGLIETTE PER MOBILI - *CABINET HANDLES*

PM1700-50/70

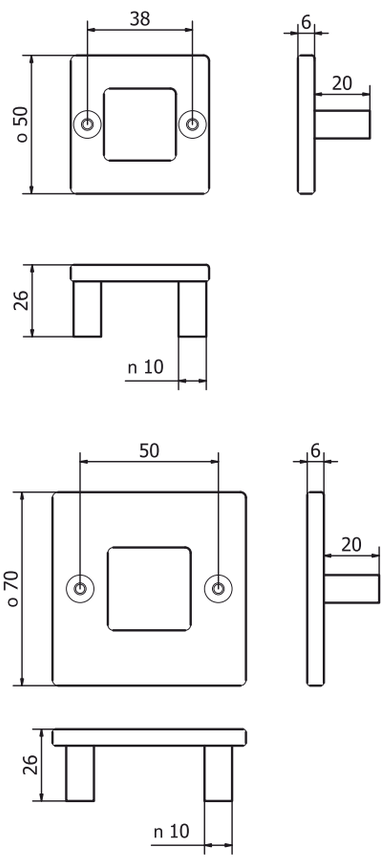

Tutte le finiture disponibili escluse
51-52-53-54-55-56-57

All Finishing Available Excluding
51-52-53-54-55-56-57

fama

MANIGLIETTE PER MOBILI - *CABINET HANDLES*

PM1702-60/80

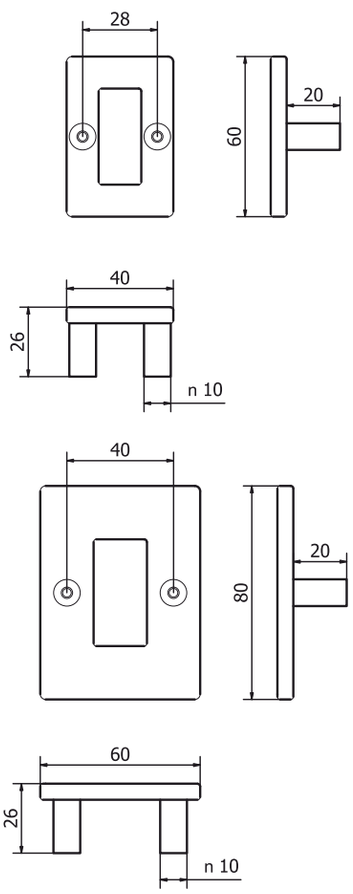

Tutte le finiture disponibili escluse
51-52-53-54-55-56-57

All Finishing Available Excluding
51-52-53-54-55-56-57

ARTWORK

MANIGLIETTE PER MOBILI - *CABINET HANDLES*

PM1715-96/128/160

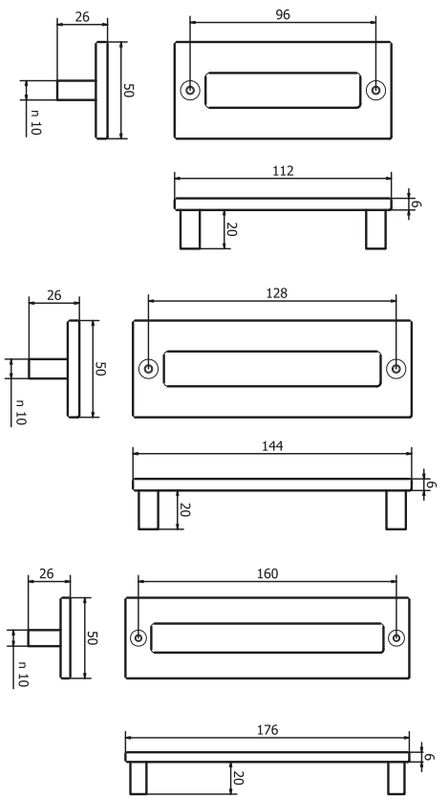

Tutte le finiture disponibili escluse
51-52-53-54-55-56-57

All Finishing Available Excluding
51-52-53-54-55-56-57

fama

PM1703/04

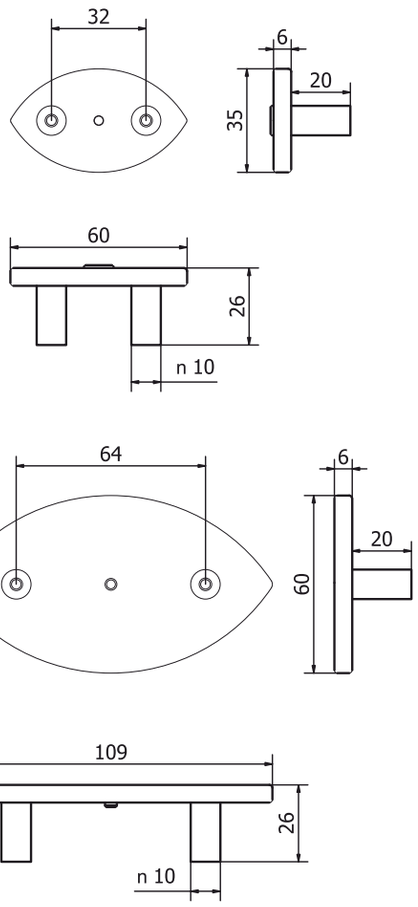

Tutte le finiture disponibili escluse
51-52-53-54-55-56-57

All Finishing Available Excluding
51-52-53-54-55-56-57

ARTWORK

MANIGLIETTE PER MOBILI - *CABINET HANDLES*

PM1726

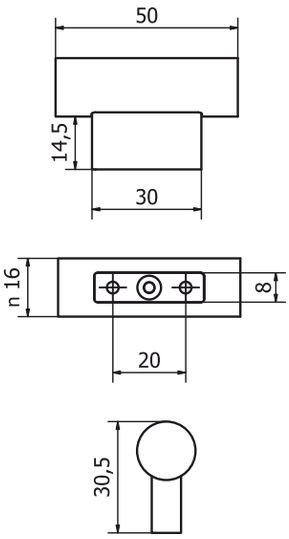

Tutte le finiture disponibili escluse
51-52-53-54-55-56-57

All Finishing Available Excluding
51-52-53-54-55-56-57

fama

PM1727-64/128

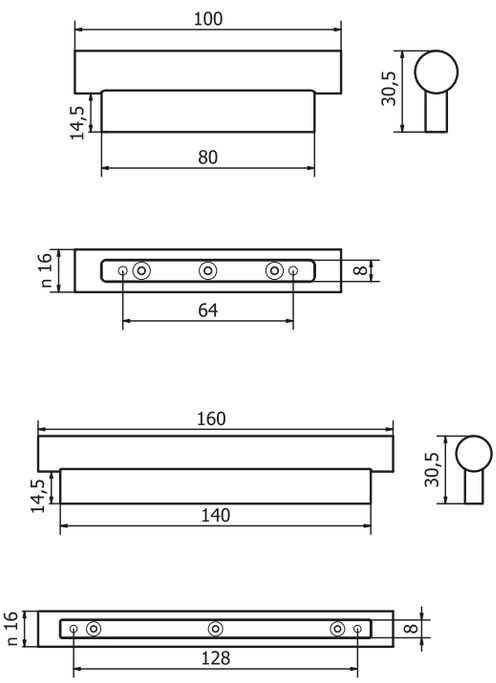

Tutte le finiture disponibili escluse
51-52-53-54-55-56-57

All Finishing Available Excluding
51-52-53-54-55-56-57

ARTWORK

MANIGLIETTE PER MOBILI - *CABINET HANDLES*

PM1728-26-36-45

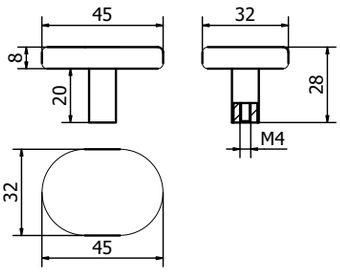

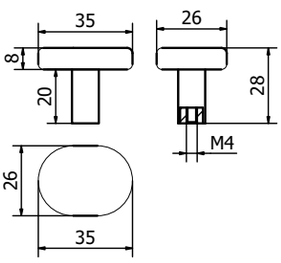

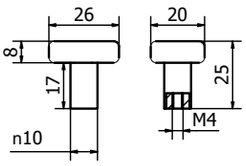

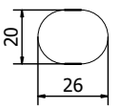

Tutte le finiture disponibili escluse
51-52-53-54-55-56-57

All Finishing Available Excluding
51-52-53-54-55-56-57

fama

PM1729-64-96-128

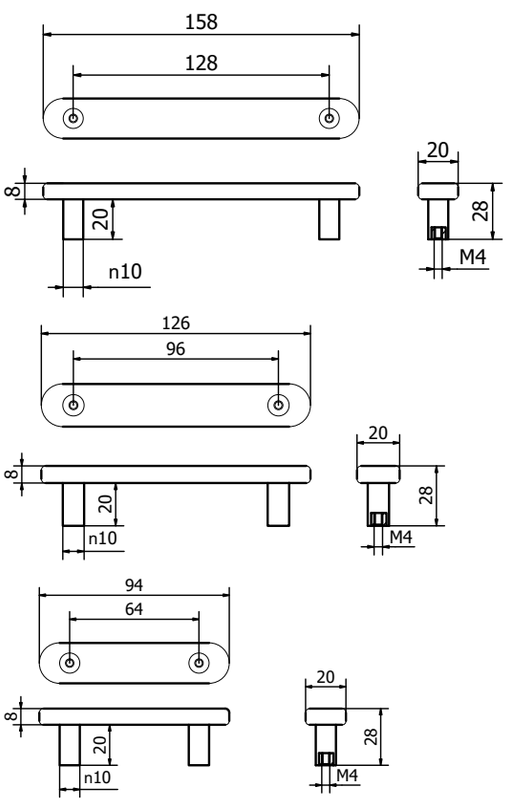

Tutte le finiture disponibili escluse
51-52-53-54-55-56-57

All Finishing Available Excluding
51-52-53-54-55-56-57

Plates and Rosett

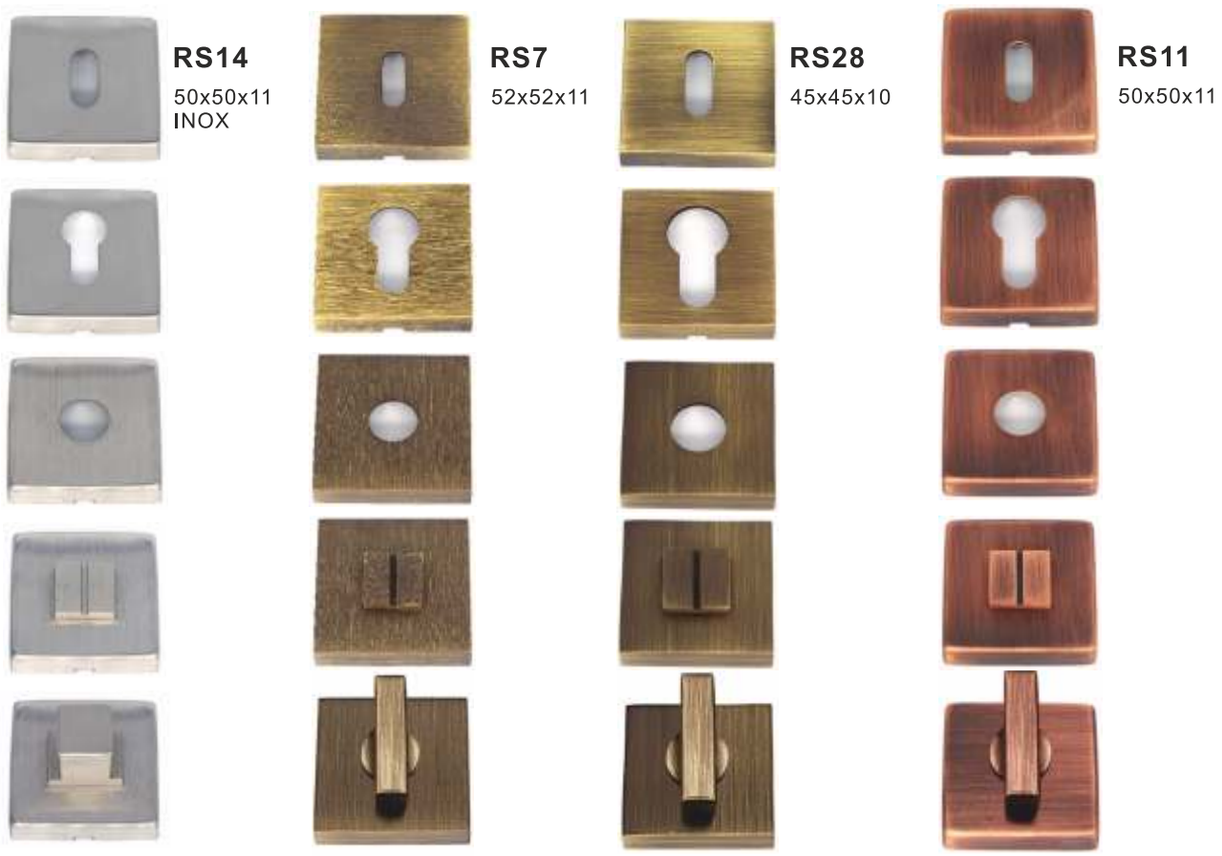

RS14
50x50x11
INOX

RS7
52x52x11

RS28
45x45x10

RS11
50x50x11

Feel. Touch. Live.

RS42
Ø52x8

RS43
Ø52x8

RS8
Ø52x11

RS9
Ø45x10

RS13
Ø50x10

RS15
Ø50x11

PCO3
250x42x10

PCO5
250x38x10

PC51
238x40x9

Pc56
226x27x7,5

RS24
62x31x10

RS26
62x31x10

RS24-DK
65x31x12

RS26-DK
65x31x12

PC57
174x41x12

150x36x12
PC58

Feel. Touch. Live.

notes

CONTEM

PORARY
Feel. Touch. Live.

CONTEMPORARY

MANIGLIA PER PORTA - *DOOR HANDLE*

TECHNÉ

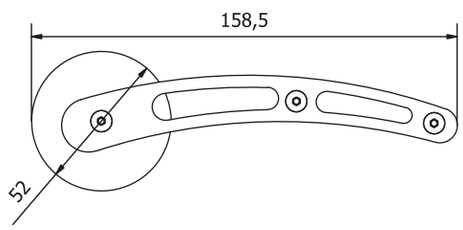

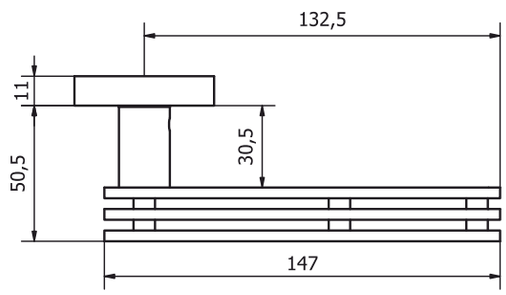

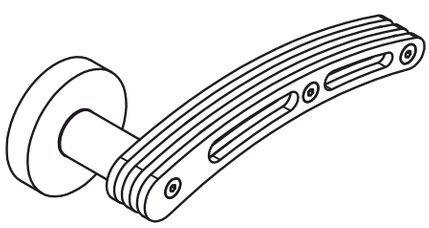

Tutte le finiture disponibili escluse
51-52-53-54-55-56-57

All Finishing Available Excluding
51-52-53-54-55-56-57

fama

MANIGLIA PER PORTA - *DOOR HANDLE*

BABOL

Asymmetrical off-center sliding

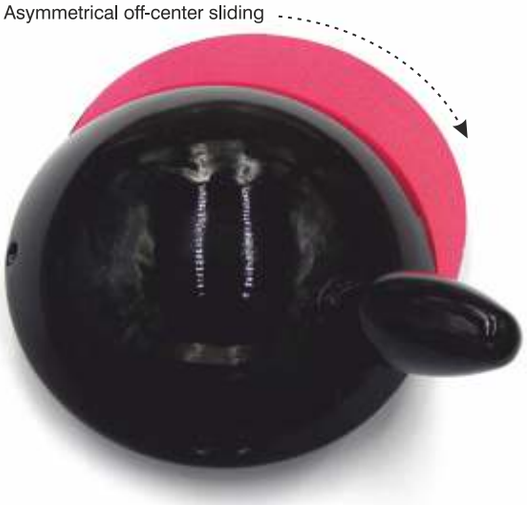

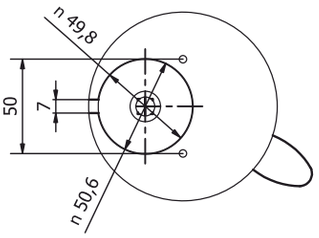

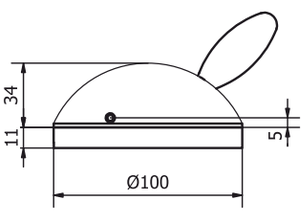

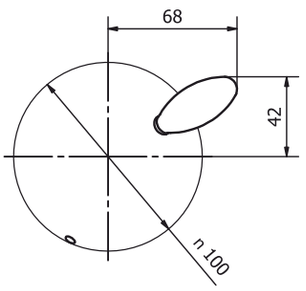

Tutte le finiture disponibili escluse
51-52-53-54-55-56-57

All Finishing Available Excluding
51-52-53-54-55-56-57

PELL

LITUS
Feel. Touch. Live.

PELLITUS

MANIGLIA PER PORTA - *DOOR HANDLE*

LIVING EP

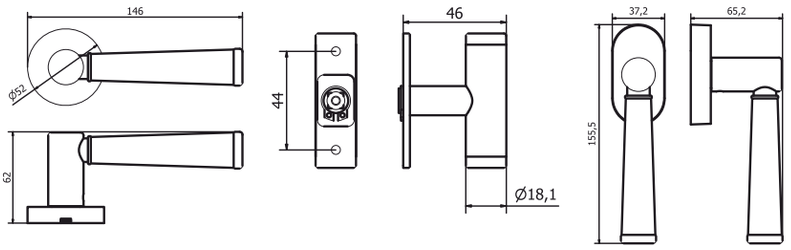

LIVING EP CR

LIVING EP DK

	Arancione *Orange*	EP1
	Coccodrillo *Crocodile*	EP2
	Zebra *Zebra*	EP3
	Pitone *Python*	EP4
	Bianco *White*	EP5
	Bordeaux *Burgundy*	EP6
	Nero *Black*	EP7
	Cuoio *Leather*	EP8
	Blu *Blue*	EP9
	Marrone *Brown*	EP10
	Sabbia *Sand*	EP11

fama

PELLITUS

MANIGLIA PER PORTA - *DOOR HANDLE*

MG2452

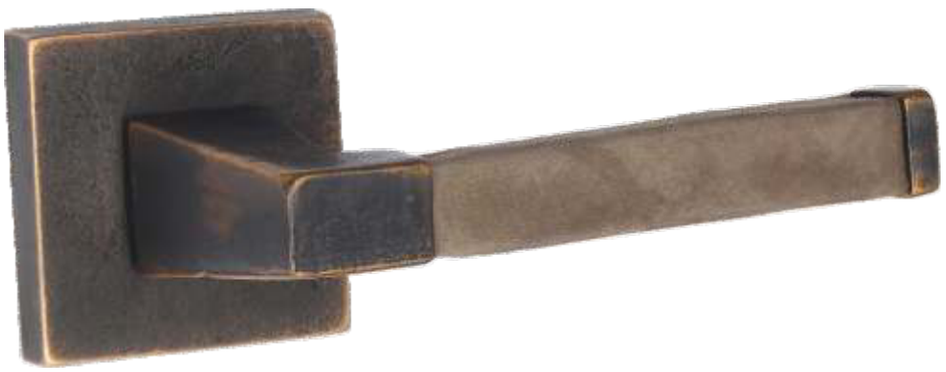

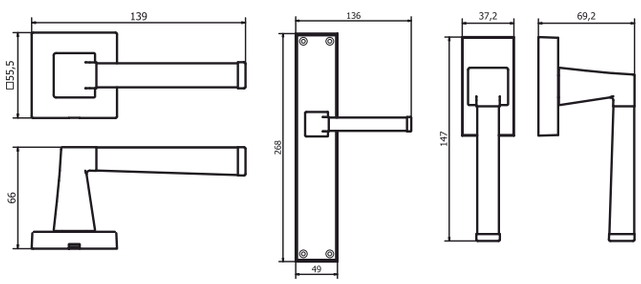

EP1	Arancione *Orange*
EP2	Coccodrillo *Crocodile*
EP3	Zebra *Zebra*
EP4	Pitone *Python*
EP5	Bianco *White*
EP6	Bordeaux *Burgundy*
EP7	Nero *Black*
EP8	Cuoio *Leather*
EP9	Blu *Blue*
EP10	Marrone *Brown*
EP11	Sabbia *Sand*

MG2451

MG2453

MG245 CR

Feel. Touch. Live.

PELLITUS

MANIGLIA PER PORTA - *DOOR HANDLE*

SIMPLY EP

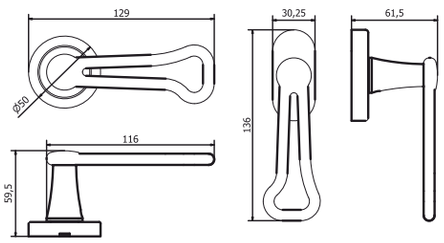

SIMPLY EP DK

	Arancione *Orange*	EP1
	Coccodrillo *Crocodile*	EP2
	Zebra *Zebra*	EP3
	Pitone *Python*	EP4
	Bianco *White*	EP5
	Bordeaux *Burgundy*	EP6
	Nero *Black*	EP7
	Cuoio *Leather*	EP8
	Blu *Blue*	EP9
	Marrone *Brown*	EP10
	Sabbia *Sand*	EP11

PELLITUS

MANIGLIA PER PORTA - *DOOR HANDLE*

MG2112

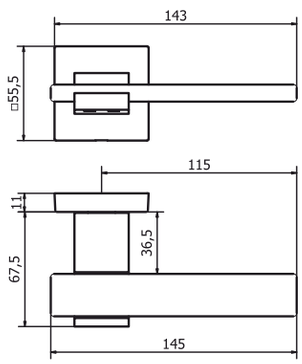

EP1	Arancione *Orange*	
EP2	Coccodrillo *Crocodile*	
EP3	Zebra *Zebra*	
EP4	Pitone *Python*	
51	Bronzo scuro *Dark bronze*	
52	Verde antico *Old green*	
53	Argentato *Silver*	
54	Bronzo chiaro *Light bronze*	
55	Nichel anticato *Nickel aged*	
56	Bronzo nero *Black bronze*	
57	Bronzo notte *Night bronze*	
58	Champagne VR *Champagne VR*	

MG2112-EP1

MG2112-EP2

MG2112-EP3

MG2112-EP4

Feel. Touch. Live.

PELLITUS

MANIGLIA PER PORTA - *DOOR HANDLE*

MG5122

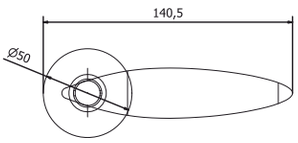

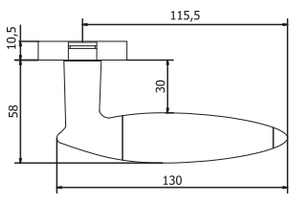

MG5122-EP1

MG5122-EP2

MG5122-EP3

MG5122-EP4

EP1	Arancione	*Orange*
EP2	Coccodrillo	*Crocodile*
EP3	Zebra	*Zebra*
EP4	Pitone	*Python*

Tutte le finiture disponibili escluse
51-52-53-54-55-56-57

All Finishing Available Excluding
51-52-53-54-55-56-57

fama

PM1721-96/128/160

PM1731-96/128/160

EP1	Arancione *Orange*
EP2	Coccodrillo *Crocodile*
EP3	Zebra *Zebra*
EP4	Pitone *Python*
EP5	Bianco *White*
EP6	Bordeaux *Burgundy*
EP7	Nero *Black*
EP8	Cuoio *Leather*
EP9	Blu *Blue*
EP10	Marrone *Brown*
EP11	Sabbia *Sand*

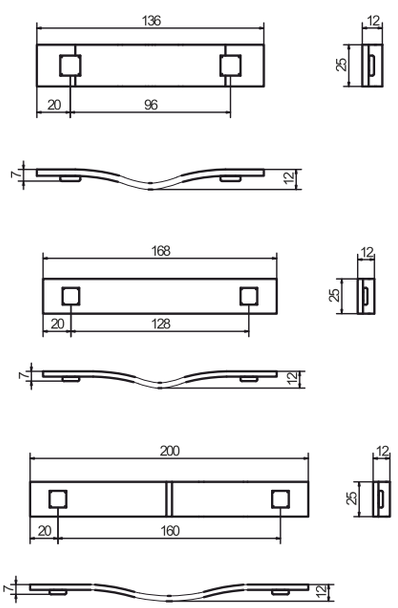

PELLITUS

MANIGLIETTE PER MOBILI - *CABINET HANDLES*

PM1732

PM1722

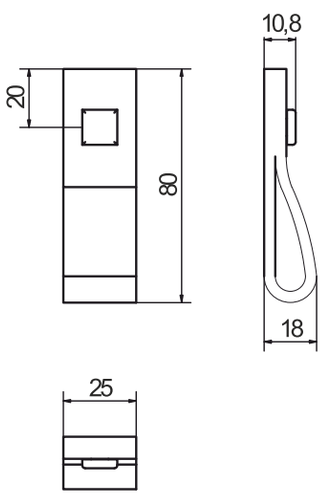

	Arancione *Orange*	EP1
	Coccodrillo *Crocodile*	EP2
	Zebra *Zebra*	EP3
	Pitone *Python*	EP4
	Bianco *White*	EP5
	Bordeaux *Burgundy*	EP6
	Nero *Black*	EP7
	Cuoio *Leather*	EP8
	Blu *Blue*	EP9
	Marrone *Brown*	EP10
	Sabbia *Sand*	EP11

fama

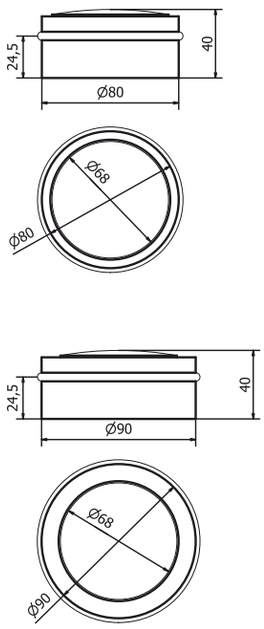

FP692

FP693

Arancione *Orange*	EP1
Coccodrillo *Crocodile*	EP2
Zebra *Zebra*	EP3
Pitone *Python*	EP4

Disponibile esclusivamente in
acciaio inox satinato

Available exclusively in
satin stainless steel

PELLITUS

FERMAPORTE - *DOOR-STOP*

FP696

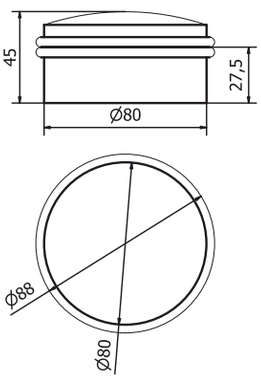

	Arancione *Orange*	EP1
	Coccodrillo *Crocodile*	EP2
	Zebra *Zebra*	EP3
	Pitone *Python*	EP4

notes

THER

RMAE
Feel. Touch. Live.

THERMAE

PORTA SCOPINO - *TOILET BRUSH HOLDER*

AB136

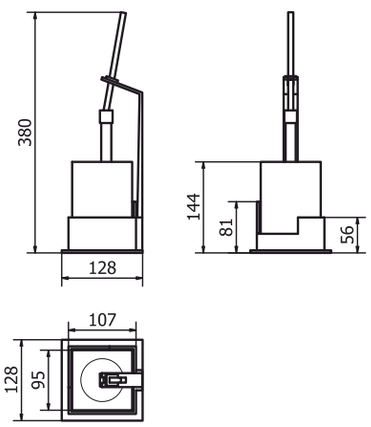

	Bronzo scuro *Dark bronze*	51
	Verde antico *Old green*	52
	Argentato *Silver*	53
	Bronzo chiaro *Light bronze*	54
	Nichel anticato *Nickel aged*	55
	Bronzo nero *Black bronze*	56
	Bronzo notte *Night bronze*	57
	Champagne VR *Champagne VR*	58

fama

PORTA SAPONE DOSATORE - *SOAP DISPENSER*

AB132

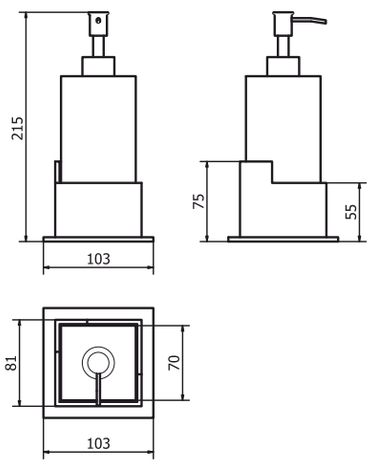

Bronzo scuro *Dark bronze*	51	
Verde antico *Old green*	52	
Argentato *Silver*	53	
Bronzo chiaro *Light bronze*	54	
Nichel anticato *Nickel aged*	55	
Bronzo nero *Black bronze*	56	
Bronzo notte *Night bronze*	57	
Champagne VR *Champagne VR*	58	

THERMAE

PORTA BICCHIERE - *TUMBLER HOLDER*

AB135

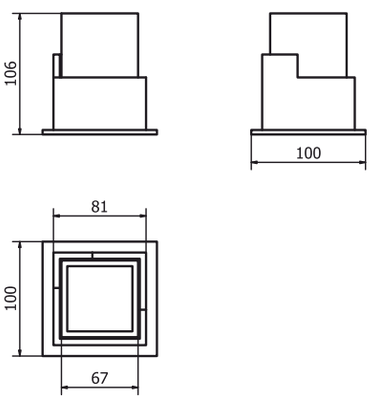

	Bronzo scuro *Dark bronze*	51
	Verde antico *Old green*	52
	Argentato *Silver*	53
	Bronzo chiaro *Light bronze*	54
	Nichel anticato *Nickel aged*	55
	Bronzo nero *Black bronze*	56
	Bronzo notte *Night bronze*	57
	Champagne VR *Champagne VR*	58

fama

THERMAE

PORTA SAPONE - *SOAP HOLDER*

AB130

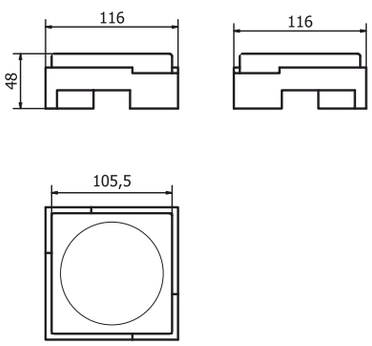

Bronzo scuro *Dark bronze*	51
Verde antico *Old green*	52
Argentato *Silver*	53
Bronzo chiaro *Light bronze*	54
Nichel anticato *Nickel aged*	55
Bronzo nero *Black bronze*	56
Bronzo notte *Night bronze*	57
Champagne VR *Champagne VR*	58

THERMAE

PORTA SAPONE - *SOAP HOLDER*

AB130-MR

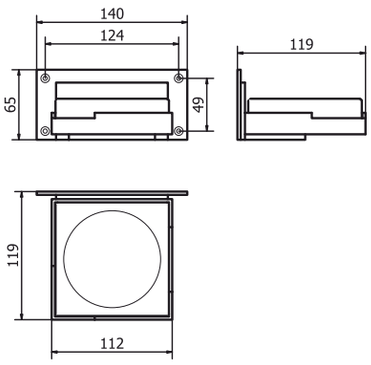

Bronzo scuro *Dark bronze*	51
Verde antico *Old green*	52
Argentato *Silver*	53
Bronzo chiaro *Light bronze*	54
Nichel anticato *Nickel aged*	55
Bronzo nero *Black bronze*	56
Bronzo notte *Night bronze*	57
Champagne VR *Champagne VR*	58

fama

THERMAE

PORTA CARTA - *PAPER HOLDER*

AB128

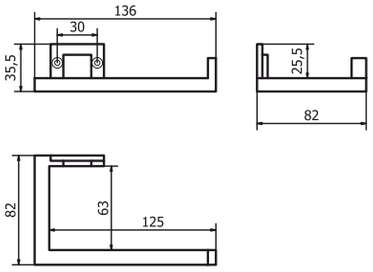

Bronzo scuro *Dark bronze*	51	
Verde antico *Old green*	52	
Argentato *Silver*	53	
Bronzo chiaro *Light bronze*	54	
Nichel anticato *Nickel aged*	55	
Bronzo nero *Black bronze*	56	
Bronzo notte *Night bronze*	57	
Champagne VR *Champagne VR*	58	

THERMAE

PORTA CARTA - *PAPER HOLDER*

AB129

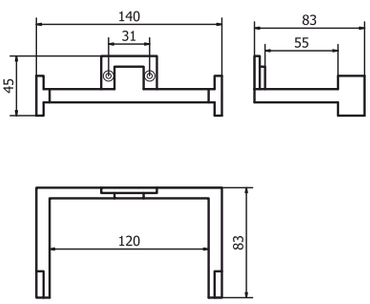

Bronzo scuro *Dark bronze*	51
Verde antico *Old green*	52
Argentato *Silver*	53
Bronzo chiaro *Light bronze*	54
Nichel anticato *Nickel aged*	55
Bronzo nero *Black bronze*	56
Bronzo notte *Night bronze*	57
Champagne VR *Champagne VR*	58

fama

THERMAE

PORTA SALVIETTE - *SINGLE TOWEL RAIL*

AB123

AB124

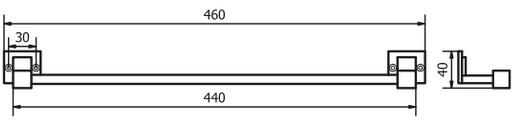

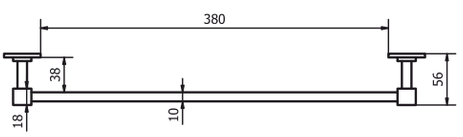

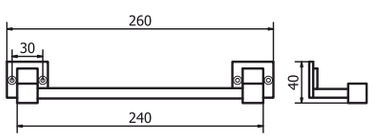

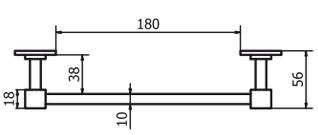

Bronzo scuro *Dark bronze*	51	
Verde antico *Old green*	52	
Argentato *Silver*	53	
Bronzo chiaro *Light bronze*	54	
Nichel anticato *Nickel aged*	55	
Bronzo nero *Black bronze*	56	
Bronzo notte *Night bronze*	57	
Champagne VR *Champagne VR*	58	

THERMAE

APPENDIABITO - *HOOK*

AB121

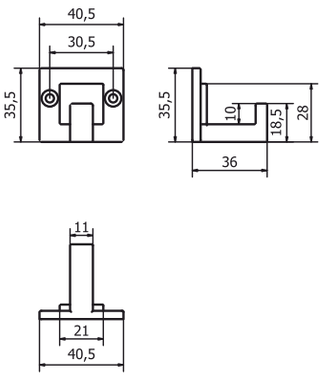

AB122

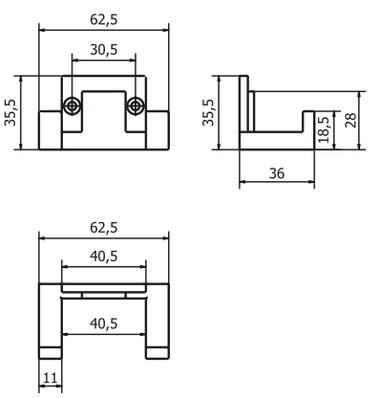

	Bronzo scuro *Dark bronze*	51
	Verde antico *Old green*	52
	Argentato *Silver*	53
	Bronzo chiaro *Light bronze*	54
	Nichel anticato *Nickel aged*	55
	Bronzo nero *Black bronze*	56
	Bronzo notte *Night bronze*	57
	Champagne VR *Champagne VR*	58

Credits

Art Direction: Wilmer Travagliati
Design: Transparent Media Ltd. London
Shooting: Wilmer Travagliati
Printed in Italy
All Rights Reserved - Copyright © Fama International 2019

fama®

Via Cerreto, 3
25079 Carpeneda di Vobarno (BS)
Tel: +39 0365 895952
www.famadesign.it